DLP® 프로젝터

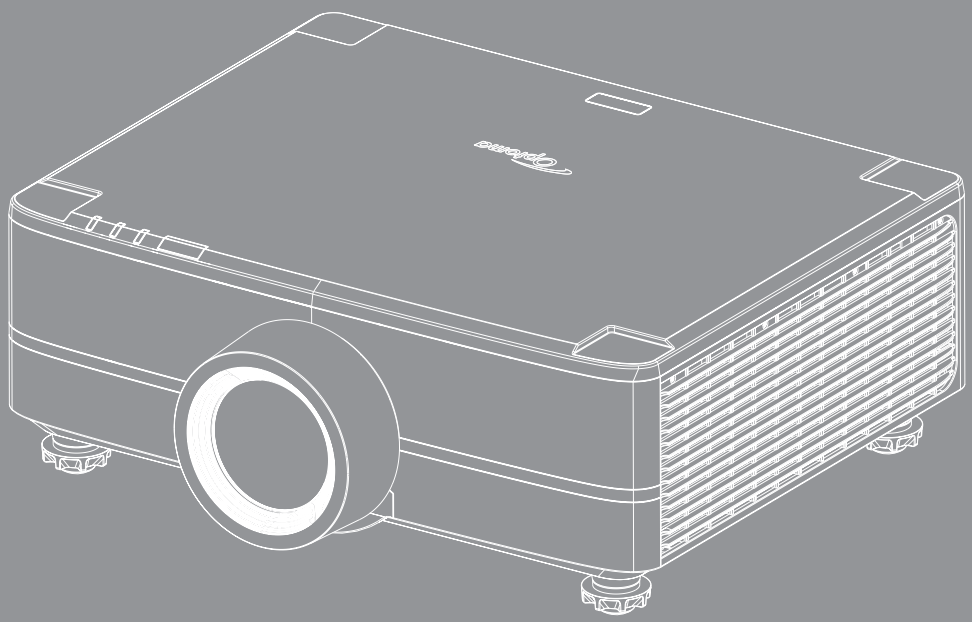

사용 설명서

목차

안전 4

중요 안전 지침 4
렌즈 청소하기 5
레이저 관련 안전 정보 6
3D 시청 관련 안전 정보 7
저작권 7
고지사항 7
상표 인식 8
FCC 고지사항 8
EU 국가에 대한 적합성 선언 8
WEEE 9

개요 10

내용물 10
표준 부속품 10
제품 개요 11
연결 12
키패드 13
리모컨 14

설정 및 설치 16

프로젝터에 소스 연결하기 16
투사된 이미지 조정하기 17
투사 이미지 이동 기능 조정하기 18
프로젝터 확대/축소 및 초점 조절하기 21
프로젝터 위치 조정하기 22
원격 설정 23

프로젝터 사용법 25

프로젝터 전원 켜기/끄기 25
메뉴 탐색 및 각종 기능 27
OSD 메뉴 트리 28
이미지 메뉴 42
디스플레이 메뉴 47
입력 설정 메뉴 54
장치 설정 메뉴 55
통신 메뉴 62
정보 메뉴 67

추가 정보 68

호환되는 해상도 68
RS232 포트 설정 및 신호 연결 71
이미지 크기 및 투사 거리..... 72
천장 마운트 설치 74
IR 원격 코드..... 75
문제 해결 77
LED 표시등 및 조명 메시지 78
규격 79
RS232 프로토콜 기능 목록..... 80
Optoma 국제 사무소..... 89

안전

	정삼각형 안의 화살촉 모양의 번개 섬광 기호는 제품의 인클로저 내에는 사람에게 감전의 위험을 가져오기에 충분한 크기일 수 있는 차폐되지 않은 "위험 전압"이 있음을 사용자에게 경고하기 위한 것입니다.
	정삼각형 안의 느낌표는 장치에 딸려온 문서에는 중요한 작동 및 유지 (수 리) 지침이 있음을 사용자에게 경고하기 위한 것입니다.

본 제품은 전자파 적합성 지침 2004/108/EEC와 관련하여 회원국 법률에 근사하게 이사회 지침에서 요구하는 요건을 준수함으로써 적합성이 입증되었습니다.

경고

- 이 제품을 주거 지역에서 사용해서는 안됩니다.
- 이 제품을 주거 지역에서 사용할 경우 전파 간섭을 일으킬 수 있습니다.

전자기 방출량을 줄여서 라디오나 TV 방송 수신 장애를 방지할 수 있으려면, 사용자가 특별 조치를 취하지 않는 한 이러한 지역에서의 사용을 금해야 합니다.

중요 안전 지침

- RG2 광선을 똑바로 쳐다보지 마십시오.
  밝은 광원에서와 마찬가지로 RG2 IEC 62471-5:2015의 직사 광선을 똑바로 쳐다보지 마십시오.
- 통풍구를 막지 마십시오. 프로젝터의 신뢰할 수 있는 작동을 보장하고 과열로부터 보호하려면 프로젝터의 통기를 방해하지 않는 장소에 프로젝터를 설치할 것을 권장합니다. 예를 들어 프로젝터를 물건이 많은 표면에 올려놓지 마십시오. 책장이나 캐비닛과 같이 통풍이 되지 않는 막힌 가구에 프로젝터를 넣지 마십시오.
- 화재나 감전 의 위험을 줄이려면 프로젝터를 비나 물기에 노출하지 마십시오. 열을 배출하는 라디에이터, 난방기, 스토브 또는 증폭기를 포함한 기타 장치와 같은 열원 근처에 설치하지 마십시오.
- 물체 또는 액체가 프로젝터에 들어가게 하지 마십시오. 위험한 전압 접점을 건드려 부품을 단락시켜 화재 또는 감전을 일으킬 수 있습니다.
- 다음 상태에서 사용하지 마십시오.
  - 매우 뜨겁거나 차거나 습한 환경.
    (i) 주변의 실내 온도가 5 ~ 40°C(41°F ~ 104°F)를 유지해야 합니다
    (ii) 상대 습도는 10% ~ 85%입니다
  - 먼지가 많을 수 있는 곳.
  - 강한 자기장을 발생시키는 기계 근처에서 사용하지 마십시오.
  - 직사광선을 받는 곳.
- 물리적으로 손상되거나 남용될 경우 장치를 사용하지 마십시오. 다 음의 경우 외관 손상 및 남용이 발생할 수 있습니다(다음은 발생 가능 한 문제 중 일부임):
  - 장치를 떨어뜨린 경우.
  - 전원 공급 코드나 플러그가 손상된 경우.
  - 액체가 프로젝터에 흘러 들어간 경우.
  - 프로젝터가 비나 물기에 노출된 경우.
  - 물체가 떨어져서 프로젝터 안에 들어가거나 프로젝터 내부의 부품이 풀린 경우.

- 프로젝터를 불안정한 표면에 올려놓지 마십시오. 프로젝터가 떨어져서 부상을 입거나 기기가 손상될 수 있습니다.
- 프로젝터가 작동하고 있을 때 기기에서 나오는 빛을 차단하지 마십시오. 이 빛으로 인해 물체가 뜨거워져서 녹거나 화상을 입거나 화재가 발생할 수 있습니다.
- 프로젝터를 열거나 분해하지 마십시오. 감전의 원인이 될 수 있습니다.
- 프로젝터를 직접 수리하려고 하지 마십시오. 커버를 열거나 제거하면 위험한 전압이나 기타 위험에 노출될 수 있습니다. Optoma에 전화로 문의한 다음에 장치를 보내 수리를 맡기십시오.
- 안전 관련 표시에 대해서는 프로젝터 인클로저를 참조하십시오.
- 장치는 적합한 수리 기사에 의해서만 수리되어야 합니다.
- 제조업체가 지정한 부착물/부속품만 사용하십시오.
- 프로젝터가 작동하고 있을 때 프로젝터 렌즈를 똑바로 들여다보지 마십시오. 밝은 빛이 눈을 손상시킬 수 있습니다.
- 프로젝터를 끌 때는 전원을 차단하기 전에 냉각 주기가 끝날 수 있도록 하십시오. 프로젝터가 식을 때까지 90초 정도 기다리십시오.
- 장치를 끄고 전원 플러그를 AC 콘센트에서 뽑고 나서 제품을 청소하십시오.
- 디스플레이 함체를 닦을 때는 부드럽고 건조한 헝겊에 중성 세제를 묻혀 닦으십시오. 장치를 닦을 때 연마성 세제, 왁스 또는 용매를 사용하지 마십시오.
- 제품을 장시간 사용하지 않을 때에는 AC 콘센트에서 전원 플러그를 뽑아 두십시오.
- 진동이나 충격이 생길 수 있는 장소에 프로젝터를 설치하지 마십시오.
- 맨손으로 렌즈를 만지지 마십시오.
- 기기를 보관하기 전에 리모컨에서 배터리를 제거하십시오. 배터리가 리모컨에 장기간 들어있을 경우 배터리액이 샐 수 있습니다.
- 기름 연기나 담배 연기가 있는 장소에서 프로젝터를 사용하거나 보관하지 마십시오. 그럴 경우 프로젝터의 성능에 영향을 미칠 수 있습니다.
- 올바른 방향에 따라 프로젝터를 설치하십시오. 기준에 맞지 않게 설치할 경우 프로젝터 성능에 영향을 미칠 수 있습니다.
- 멀티탭과 서지 보호기를 사용하십시오. 정전이나 전압 저하가 발생하면 장치를 망가뜨릴 수 있기 때문입니다.

렌즈 청소하기

- 렌즈를 청소하기 전에 프로젝터를 끄고 전원 코드의 플러그를 뺀 후 프로젝터를 완전히 냉각시키십시오.
- 압축 공기 탱크를 사용하여 먼지를 제거하십시오.
- 렌즈 청소용 특수 천을 사용하여 렌즈를 부드럽게 닦으십시오. 손가락으로 렌즈를 만지지 마십시오.
- 알칼리성/산성 세제 또는 알코올과 같은 휘발성 용제를 사용하여 렌즈를 청소하지 마십시오. 잘못 청소하여 렌즈가 손상된 경우 보증을 받을 수 없습니다.

경고

- 가연성 기체가 함유된 스프레이를 사용하여 렌즈에서 먼지 또는 오염물을 제거하지 마십시오. 그럴 경우 프로젝터 내부의 과열로 인해 화재가 발생할 수 있습니다.
- 렌즈 표면의 필름이 벗겨질 수 있으므로 프로젝트가 예열 중에는 렌즈를 청소하지 마십시오.
- 딱딱한 물건으로 렌즈를 닦거나 두드리지 마십시오.
- 어린이의 키높이보다 높게 장착하십시오. 어린이의 눈높이보다 높은 곳에 이 제품을 설치할 경우 천장 마운트를 사용하는 것이 좋습니다.

레이저 관련 안전 정보

- 본 제품은 IEC 62471-5:Ed.1.0에 정의되어 있는 위험군 2 LIP으로서의 적합성을 제외하고 21 CFR 1040.10 및 1040.11을 준수합니다 자세한 내용은 2019년 5월 8일자 레이저 고지사항 No. 57을 참조하십시오. IEC 60825-1:2014: 클래스 1 레이저 제품 - 위험 그룹 2

- 이 프로젝터에는 클래스 4 레이저 모듈이 내장되어 있습니다. 분해하거나 개조하면 매우 위험하니 이를 시도해서는 안 됩니다.
- 사용 설명서에서 구체적으로 지시하지 않은 조작이나 조정을 할 경우 유해한 레이저 광선에 노출될 위험이 있습니다.
- 레이저 광선의 노출로 인해 손상될 수 있으므로 프로젝터를 열거 나 분해하지 마십시오.
- 프로젝터가 켜져 있는 동안 광선을 똑바로 쳐다보지 마십시오. 밝은 광선으로 인해 눈이 영구적으로 손상될 수 있습니다.
- 프로젝터를 켤 때 투사 범위 내의 사람이 렌즈를 들여다 보지 못하도록 하십시오.
- 제어, 조정 또는 작동 절차를 따르지 않으면 레이저 광선에 노출되어 손상될 수 있습니다.
- 클래스 2에서 접근 가능한 방출 한계를 초과하는 레이저 및 부수적 방사선에 노출되지 않기 위한 예방 조치에 관한 명확한 경고를 포함하여 조립, 작동 및 유지보수에 대한 적절한 지침.
- 본 Class A 디지털 장치는 캐나다의 간섭 유발 장치 법규(Interference-Causing Equipment Regulations)의 요구사항을 모두 준수합니다. 전파 간섭을 유발하는 장치에 관한 규정.
- Cet appareil numerique de la class A respecte toutes les exigences du Reglement sur le materiel brouilleur du Canada.
- 프로젝터와의 간격에 상관 없이 절대로 어린이가 프로젝터 광선을 응시하지 못하도록 해야 합니다.
- 프로젝터 렌즈 정면에서 리모컨을 사용해서 프로젝터 작동을 시작할 때 유의해야 합니다.
- 빔 내부에 쌍안경이나 망원경과 같은 광학 보조 장치를 사용하지 않아야 합니다.

3D 시청 관련 안전 정보

성인이나 어린이가 3D 기능을 사용하기 전에 모든 경고 및 주의 권장사항을 준수하십시오.

경고

- 어린이와 청소년은 3D로 시청하는 것과 관련된 건강 문제에 더 많이 노출되며 영상을 볼 때 엄격한 감독을 받아야 합니다.

광과민성 발작 경고 및 기타 건강 위험

- 일부 시청자는 특정 프로젝터 영상 또는 비디오 게임에 들어 있는 특정한 깜박이는 이미지 또는 빛에 노출될 때 간질성 발작을 보일 수 있습니다. 간질 또는 발작 증상이 있거나 간질 또는 발작의 가족력이 있을 경우 3D 기능을 사용하기 전에 의사와 상담하십시오.
- 간질 또는 발작의 개인 병력 또는 가족력이 없는 사람들도 광과민성 간질성 발작을 일으킬 수 있는 비진단 상태를 갖고 있을 수 있습니다.
- 임신부, 노인, 중요 질병 보유자, 불면증 환자 또는 알코올 중독자는 이 장치의 3D 기능을 이용하지 않아야 합니다.
- 다음 증상 가운데 하나를 경험할 경우, 3D 영상 시청을 즉시 중지하고 의사와 상담하십시오: (1) 좌우혼동, (2) 어지러움증, (3) 현기증, (4) 안구 경련 또는 근육 경련, (5) 정신 착란, (6) 메스꺼움, (7) 의식 상실, (8) 경기, (9) 경련 및/또는 (10) 방향감장애. 어린이와 청소년은 이러한 증상을 겪을 가능성이 성인보다 더 높습니다. 부모는 자녀를 관찰하고 이러한 증상들을 겪는지 물어봐야 합니다.
- 또한 3D 프로젝터를 시청하면 멀미, 지각 장애, 방향감장애, 안구 피로, 자세 불안정을 유발할 수 있습니다. 사용자는 자주 휴식을 취해 이러한 효과들이 발생할 가능성을 줄여야 합니다. 눈이 피로하거나 건조한 경우 또는 위의 증상들 가운데 어느 하나라도 나타날 경우 즉시 이 장치를 끄고 해당 증상들이 가라앉은 후 최소 30분 동안 이 장치를 재사용하지 마십시오.
- 장시간 동안 스크린에 너무 가까이 앉아 3D 프로젝터를 시청하면 시력이 손상될 수 있습니다. 이상적인 시청 거리는 스크린 높이의 최소 세 배입니다. 시청자의 눈과 스크린이 수평이 되게 하는 것이 좋습니다.
- 장시간 동안 3D 안경을 쓰고 3D 프로젝터를 시청하면 두통 또는 피로가 발생할 수 있습니다. 두통, 피로 또는 현기증을 느낄 경우 3D 프로젝터 시청을 중지하고 휴식을 취하십시오.
- 3D 안경을 3D 프로젝터 시청 이외의 목적으로 사용하지 마십시오.
- 다른 목적으로(일반 안경, 선글래스, 보안경 등의 목적으로) 3D 안경을 착용하면 상해를 입고 시력이 약해질 수 있습니다.
- 일부 시청자의 경우 3D 프로젝터를 시청하면 방향감을 상실할 수 있습니다. 따라서 3D 프로젝터를 개방형 계단통, 케이블, 발코니 또는 전복되거나 부딪치거나 부딪쳐서 넘어지거나 파손되거나 넘어질 수 있는 다른 물체와 가까운 곳에 놓지 마십시오.

저작권

이 발행물은 모든 사진, 도해 및 소프트웨어를 포함해서 국제 저작권 법의 보호를 받으며 모든 권한이 보유됩니다. 이 설명서나 여기에 포함되어 있는 어떠한 자료도 저자의 서면 동의 없이 복제해서는 안됩니다.

© Copyright 2022

고지사항

이 문서에 들어있는 정보는 사전 통지 없이 변경될 수 있습니다. 제조업체는 이 문서의 내용과 관련해서 특히 상업성이나 특정 목적에의 적합성에 대한 묵시적 보증을 포함해서 어떠한 진술 또는 보증을 하지 않습니다. 제조업체는 이 발행물을 개정하거나 이 문서의 내용을 때때로 변경할 권한을 보유하며 제조업체에게는 이러한 개정 또는 변경 내용을 알릴 의무가 없습니다.

상표 인식

Kensington은 ACCO Brand Corporation의 미국 등록상표로서, 세계 전역에 걸친 그밖의 국가에서 출원 계류 중입니다.

HDMI, HDMI 로고 및 고선명 멀티미디어 인터페이스는 미국 및 기타 국가에 있는 HDMI Licensing LLC의 상표 또는 등록 상표입니다.

DLP®, DLP Link 및 DLP 로고는 Texas Instruments의 등록 상표이고 BrilliantColor™은 Texas Instruments의 상표입니다.

HDBaseT™ 및 HDBaseT Alliance 로고는 HDBaseT Alliance의 상표입니다.

이 설명서에서 언급된 그밖의 다른 제품 이름은 해당 소유자의 재산입니다.

FCC 고지사항

본 장치는 테스트 결과 FCC 규정의 파트 15에 따른 A 등급 디지털 장치의 제한을 준수하는 것으로 확인되었습니다. 이러한 제한 사항은 장치를 상용 환경에서 작동할 경우 유해한 간섭으로부터 적절히 보호하기 위해 제정된 것입니다. 본 장치는 무선 주파수 에너지를 생성, 사용하고 방출할 수 있으며, 지침에 따라 설치하고 사용하지 않을 경우 무선 통신에 유해한 간섭을 일으킬 수 있습니다.

가정에서 이 장치를 작동하면 유해한 간섭을 일으킬 수 있으며, 이 경우 사용자가 자신의 비용으로 간섭을 수정해야 합니다.

알림: 차폐 케이블

컴퓨터 장치에 연결할 때는 항상 차폐 케이블을 사용하여 연결하여 FCC 규정을 준수해야 합니다.

주의

제조업체가 명시적으로 승인하지 않은 변경이나 수정을 할 경우, 미국 연방통신위원회가 부여한 사용자의 이 프로젝터 사용 권리가 무효화될 수 있습니다.

작동 조건

이 장치는 FCC 규약 15부를 준수합니다. 다음 두 가지 조건에 따라 조작합니다:

1. 이 장치가 유해 간섭을 일으키지 않을 수 있는 경우.
2. 본 장치는 원치 않는 작동을 일으킬 수 있는 간섭을 포함하여 수신된 어떠한 간섭도 수용해야 합니다.

알림: 캐나다 사용자의 경우

본 클래스 A 디지털 장치는 캐나다 ICES-003을 준수합니다.

Remarque à l'intention des utilisateurs canadiens

Cet appareil numerique de la classe A est conforme a la norme NMB-003 du Canada.

EU 국가에 대한 적합성 선언

- EMC 지침 2014/30/EC (수정사항 포함)
- 저전압 지침 2014/35/EC
- RED 2014/53/EU(제품에 RF 기능이 있을 경우)

WEEE

폐기 처분 지침

폐기 시 본 전자 장치를 쓰레기통에 던지지 마십시오. 오염을 최소화하고 최대한 환경을 보호하려면 본 장치를 재활용하십시오.

주의: 이 장비에는 3핀 접지형 전원 플러그가 있습니다. 전원 플러그에서 접지 핀을 뽑지 마십시오. 이 플러그는 접지형 전원 콘센트에만 끼워야 합니다. 이것은 안전 기능입니다. 플러그를 콘센트에 끼울 수 없을 경우 전기 기술자에게 문의하십시오. 접지 핀의 용도를 무시하지 마십시오.

경고: 전원 플러그에서 접지 핀을 뽑지 마십시오. 이 장치에는 3구 접지형 전원 플러그가 장착되어 있습니다. 이 플러그를 반드시 접지형 전원 콘센트에 끼워야 합니다. 이것은 안전 기능입니다. 플러그를 전원 소켓에 끼울 수 없을 경우 전기 기술자에게 문의하십시오. 접지 핀의 용도를 무시하지 마십시오.

경고: 이 기기는 업무용 환경에서 사용할 목적으로 적합성평가를 받은 기기로서 가정용 환경에서 사용하는 경우 전파간섭의 우려가 있습니다.

개요

내용물

주의해서 포장을 푼 다음 아래 열거된 기본 액세서리 품목이 들어있는지 확인하십시오. 옵션 액세서리 중 일부 품목은 모델, 사양 및 구매한 지역에 따라 제공되지 않을 수도 있습니다. 구매한 대리점에 확인하십시오. 일부 액세서리의 경우 지역별로 차이가 날 수 있습니다.

보증 카드는 일부 특정 지역에만 제공됩니다. 자세한 내용은 제품을 구입한 대리점에 문의하십시오.

표준 부속품

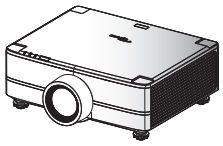

프로젝터

리모컨

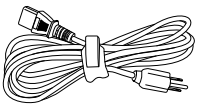

AC 전원 코드

☑ 품질 보증 카드(*)
☑ 빠른 시작 사용 설명서

문서

참고:

- *실제 리모컨은 지역에 따라 다를 수 있습니다.*
- *(*)유럽 보증 정보는 www.optoma.com을 참조하십시오.*

OPAM 보증서의 QR 코드를 스캔하거나 다음 URL을 참조하십시오.
https://www.optoma.com/us/support/warranty-and-return-policy/

아시아 태평양 지역 QR 코드를 스캔하거나 다음 URL을 참조하십시오.
https://www.optoma.com/support/download

개요

제품 개요

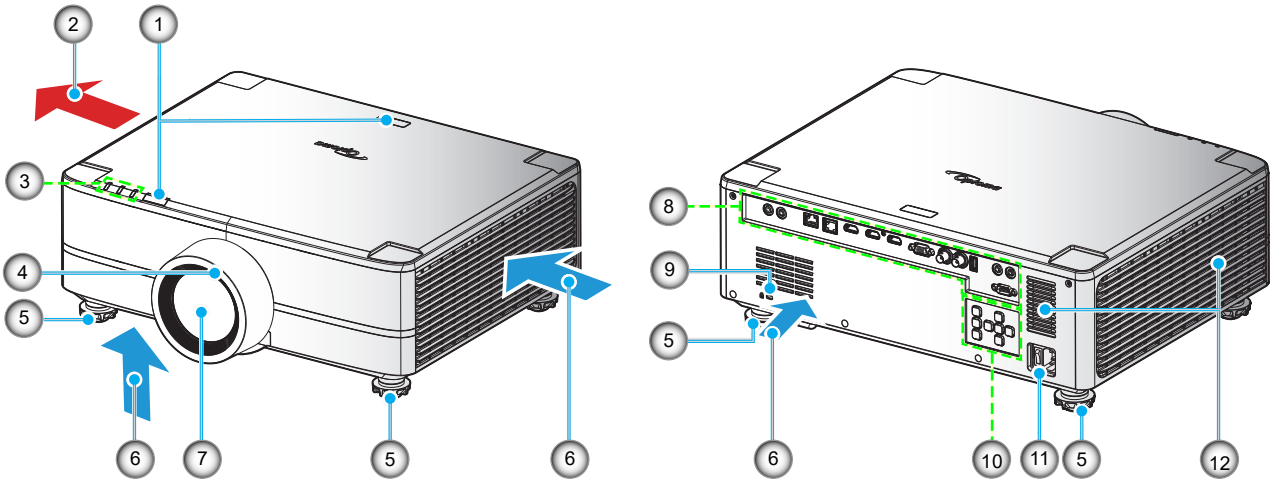

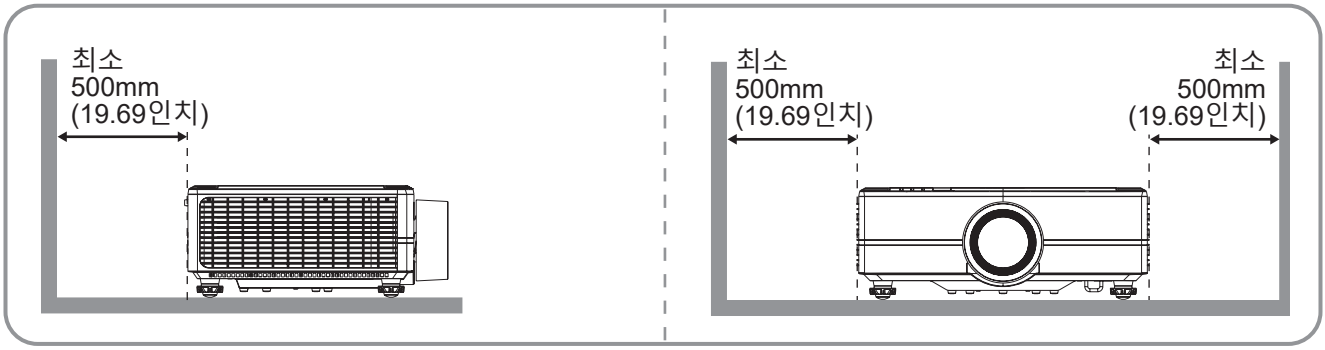

참고:

- *프로젝터의 흡배기 통풍구를 막지 마십시오.*
- *밀폐된 공간에서 프로젝터를 작동할 때는 흡배기 통풍구 주변에 최소 500mm (19.69인치) 의 간격을 두십시오.*

번호	항목	번호	항목
1.	IR리시버	7.	투사 렌즈
2.	통기구(배기)	8.	입력/출력
3.	LED 표시기	9.	Kensington™ 잠금 포트
4.	데코레이션 링 (1.6x 렌즈/고정 렌즈 모델)	10.	제어판
5.	기울기 조절 다리	11.	전원 소켓/전원 스위치
6.	통기구(흡기)	12.	스피커

개요

연결

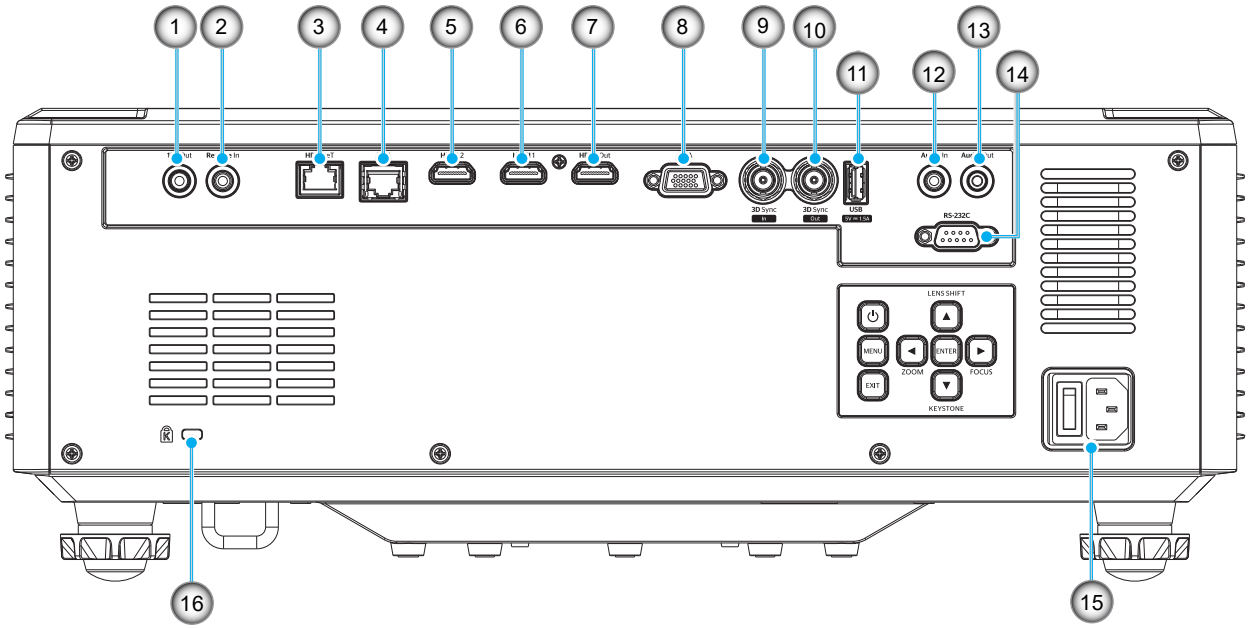

번호	항목	케이블	연결 예제[1]
1.	12V 출력 커넥터	12V 트리거 케이블	전동 스크린, 커튼 등
2.	리모컨 입력 커넥터	유선 리모컨 케이블이나 IR 수신기 케이블(3.5 mm TRS 타입[2])	RCU
3.	HDBaseT 커넥터	RJ-45 케이블	미디어 재생
4.	LAN 커넥터	RJ-45 케이블	현지 또는 회사 네트워크
5.	HDMI 2 커넥터	HDMI 케이블	컴퓨터, 게임, 콘솔, 미디어 재생
6.	HDMI 1 커넥터	HDMI 케이블	컴퓨터, 게임, 콘솔, 미디어 재생
7.	HDMI 출력 커넥터	HDMI 케이블	스크린
8.	VGA 커넥터	VGA 케이블	컴퓨터
9.	3D 동기화 입력 커넥터	3D 동기화 케이블	컴퓨터
10.	3D 동기화 출력 커넥터	3D 이미터 케이블	3D 이미터
11.	USB 커넥터(전원 5V⎓1.5A 출력)[3]	USB (A와 A 간) 연결 케이블	USB 플래시 드라이브
12.	오디오 입력 커넥터	오디오 입력 케이블	미디어 재생
13.	오디오 출력 커넥터	오디오 출력 케이블	스피커, 미디어 재생
14.	RS-232C 커넥터	RS232 케이블	컴퓨터
15.	전원 소켓/전원 스위치	전원 코드	프로젝터
16.	Kensington™ 잠금 포트	보호 케이블	프로젝터

참고:

1. *다음은 연결할 수 있는 옵션의 몇 가지 예일 뿐입니다. 포트에 사용할 수 있는 옵션은 더 많습니다.*
2. *3.5mm TRS 타입.*

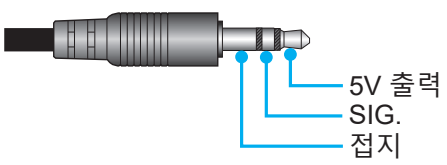

3. *휴대폰 충전용으로 권장되지 않음.*

개요

키패드

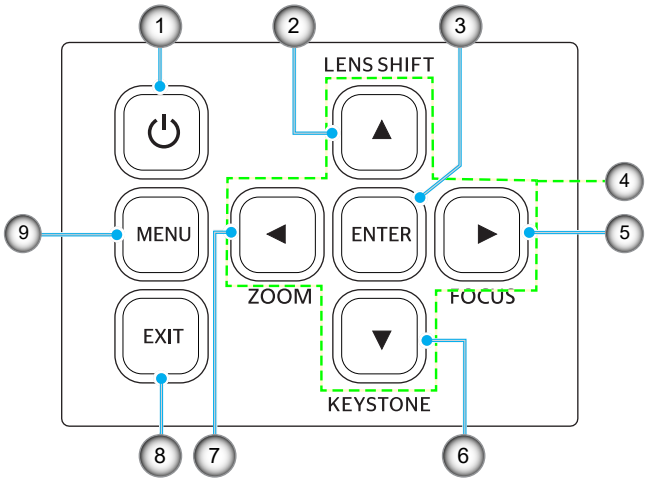

번호	버튼	기능
1.	전원 버튼	프로젝터를 켜거나 끌 수 있습니다.
2.	렌즈 이동	렌즈를 수직/수평 위치로 조정할 수 있습니다.
3.	입력	설정을 확인합니다.
4.	4 방향 선택 키	탐색 키입니다.
5.	초점	이미지 초점을 조정할 수 있습니다.
6.	키스톤 보정	키스톤 보정을 조정할 수 있습니다.
7.	줌	이미지 크기를 조정할 수 있습니다.
8.	끝내기	이전 수준으로 돌아가거나 메뉴 최상단에 있을 때 메뉴를 끝낼 수 있습니다.
9.	메뉴	메인 메뉴를 화면에 표시할 수 있습니다.

개요

리모컨

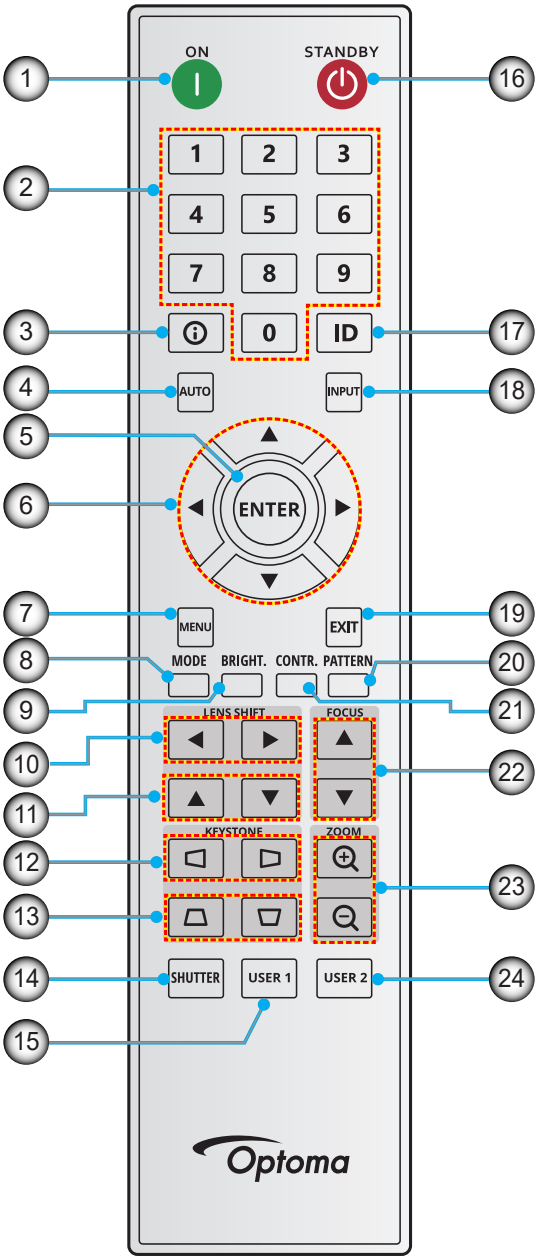

번호	버튼	기능
1.	전원 켜짐	프로젝터를 켤 수 있습니다.
2.	번호 키	입력 번호(0 ~ 9).
3.	정보	스크린 이미지에 대한 정보를 표시할 수 있습니다.
4.	자동	프로젝터가 입력 소스와 자동으로 동기화됩니다.
5.	입력	선택을 확인합니다.
6.	화살표 키	화살표 키를 사용해서 메뉴를 탐색하거나 적절한 설정을 선택할 수 있습니다.
7.	메뉴	메인 메뉴를 화면에 표시할 수 있습니다.
8.	모드	사전 설정된 디스플레이 모드를 선택하려는 경우에 누릅니다.
9.	밝기	이미지의 밝기를 설정할 수 있습니다.

개요

번호	버튼	기능
10.	수평 렌즈 이동	이미지 위치를 수평 방향으로 조정할 수 있습니다.
11.	수직 렌즈 이동	이미지 위치를 수직 방향으로 조정할 수 있습니다.
12.	수평 키스톤	키스톤 이미지를 수평 방향으로 조정할 수 있습니다.
13.	수직 키스톤	키스톤 이미지를 수직 방향으로 조정할 수 있습니다.
14.	셔터	일시적으로 화면을 켜거나 클 수 있습니다(AV 소거).
15.	사용자 1	사용자 정의 기능을 지정하려는 경우에 누릅니다. 자세한 내용은 사용 설명서를 참조하십시오.
16.	대기	프로젝터를 끌 수 있습니다.
17.	ID	프로젝터 주소를 설정할 수 있습니다.
18.	입력	입력 소스를 수동으로 선택할 수 있습니다.
19.	끝내기	이전 메뉴로 돌아갈 수 있습니다.
20.	패턴	테스트 패턴을 표시할 수 있습니다.
21.	명암비	이미지의 명암비를 설정할 수 있습니다.
22.	초점	이미지 초점을 조정할 수 있습니다.
23.	줌	이미지 크기를 조정할 수 있습니다.
24.	사용자 2	사용자 정의 기능을 지정하려는 경우에 누릅니다. 자세한 내용은 사용 설명서를 참조하십시오.

참고: *일부 키들에는 이러한 기능들을 지원하지 않는 모델을 위한 기능이 없을 수 있습니다.*

설정 및 설치

프로젝터에 소스 연결하기

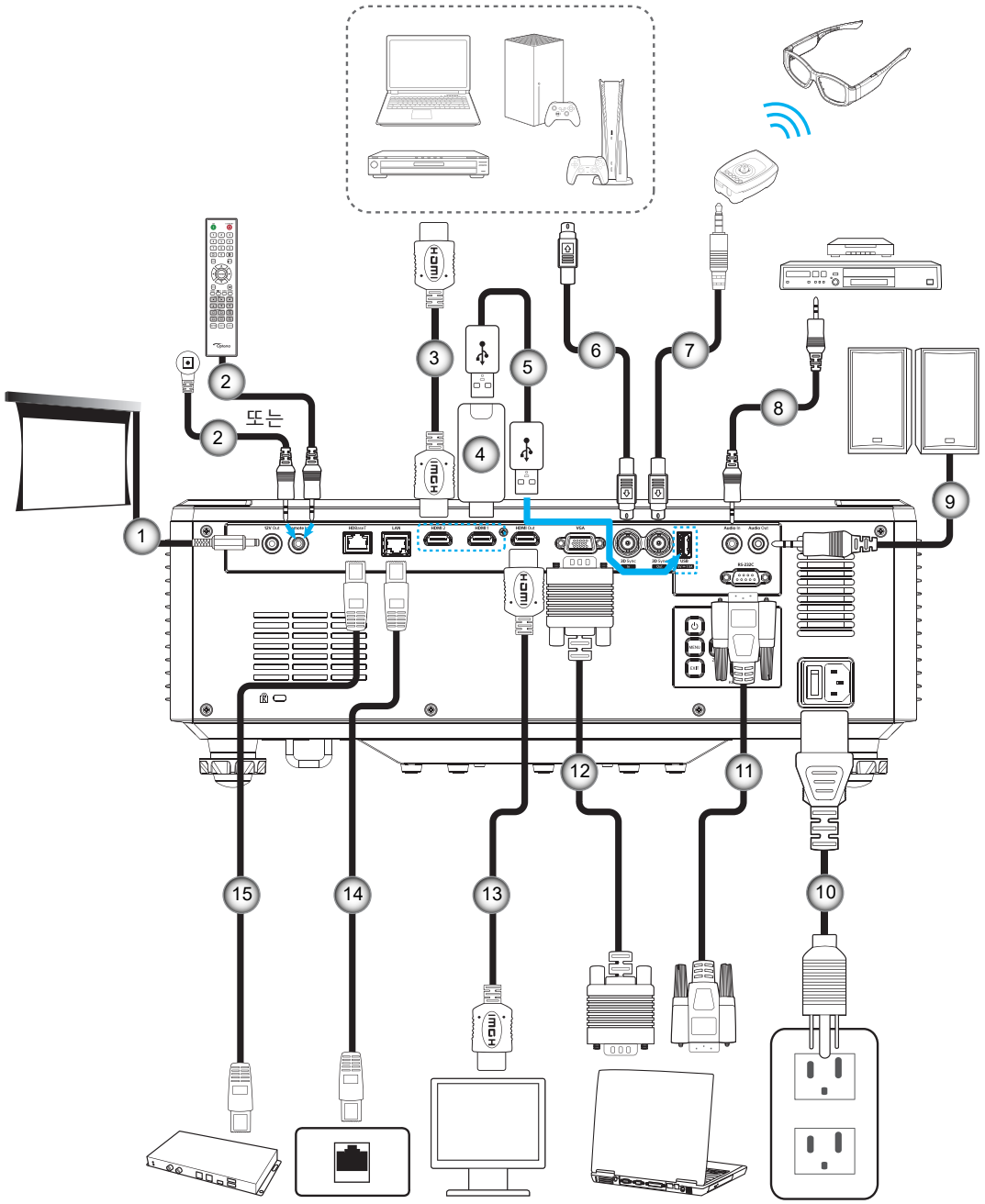

번호	항목
1.	12V DC 잭
2.	유선 리모컨 케이블이나 IR 수신기 케이블 (3.5mm TRS 타입)
3.	HDMI 케이블
4.	HDMI 동글
5.	USB (A와 A 간) 연결 케이블

번호	항목
6.	3D 동기화 케이블
7.	3D 이미터 케이블
8.	오디오 입력 케이블
9.	오디오 출력 케이블
10.	전원 코드

번호	항목
11.	RS232 케이블
12.	VGA 케이블
13.	HDMI 케이블
14.	RJ-45 케이블
15.	RJ-45 케이블

설정 및 설치

투사된 이미지 조정하기

프로젝터의 높낮이 조절하기

프로젝터는 이미지 높이를 조정하기 위한 높낮이 조절 다리를 갖추고 있습니다.

1. 프로젝터 아래쪽에서 수정할 조절 다리를 찾습니다.
2. 조절 링을 시계방향이나 시계 반대방향으로 돌리면 프로젝터의 높이를 높이거나 낮출 수 있습니다.

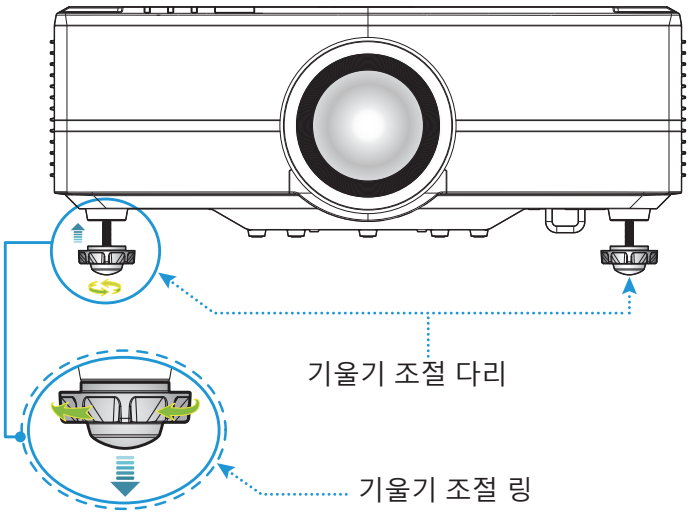

설정 및 설치

투사 이미지 이동 기능 조정하기

모터 구동식 이동 기능을 이용해서 투사 렌즈를 위, 아래, 왼쪽, 오른쪽으로 이동할 수 있습니다. 이 기능을 이용하면 화면 상에서 이미지의 위치를 지정하기 쉽습니다. 렌즈쉬프트은 일반적으로 아래 그림과 같이 이미지의 높이나 폭의 백분율로 표현됩니다.

렌즈 수직/수평 이동

렌즈가 맨 위로 이동했을 때:

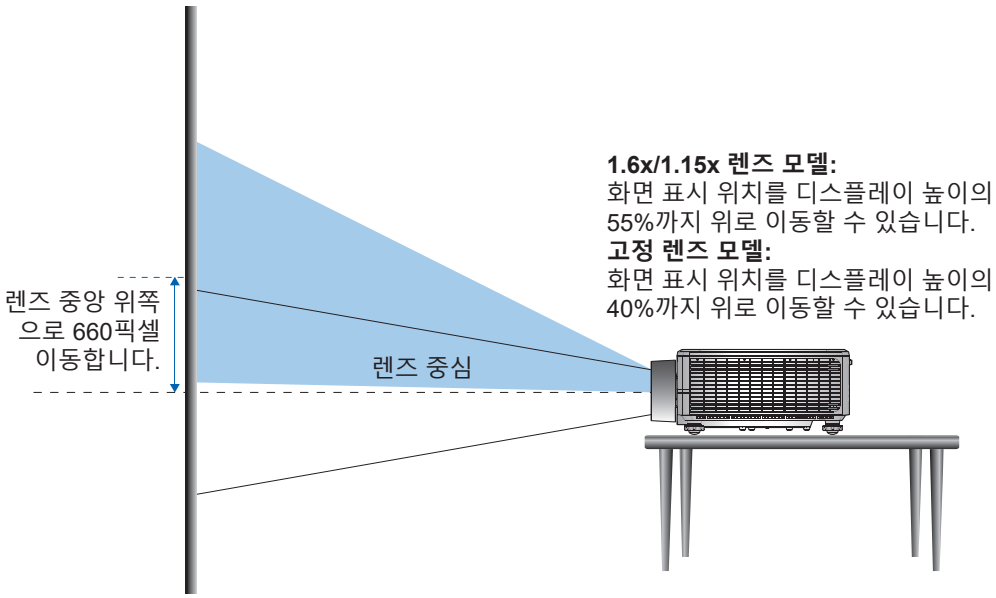

렌즈가 맨 아래로 이동했을 때:

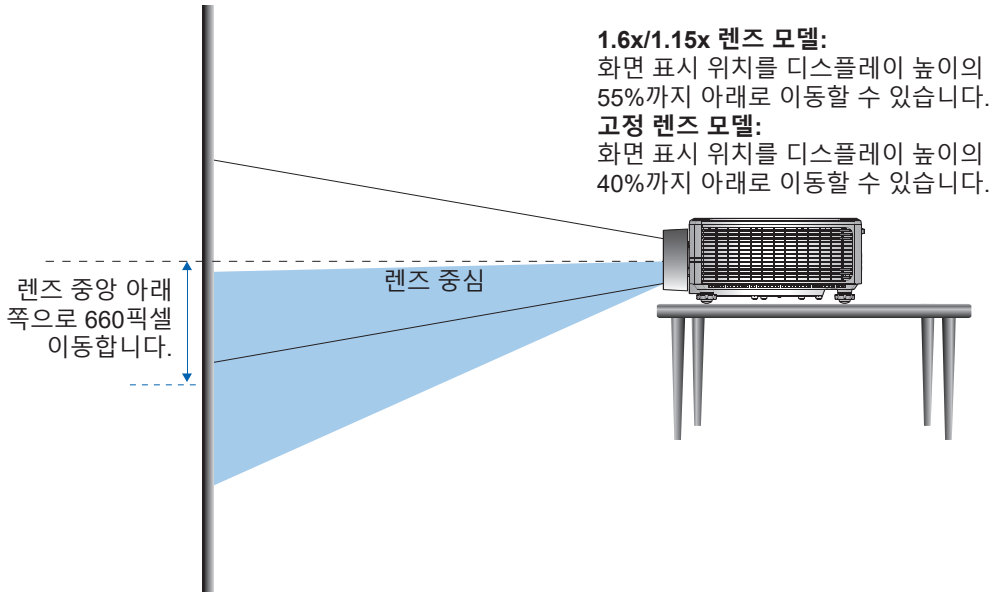

설정 및 설치

렌즈가 왼쪽 끝으로 이동했을 때:

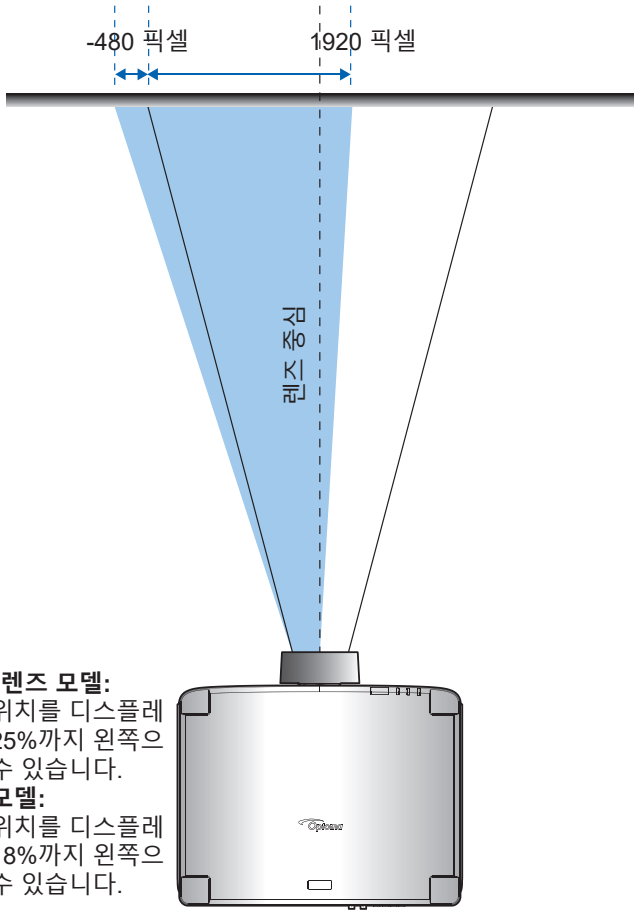

1.6x/1.15x 렌즈 모델:
화면 표시 위치를 디스플레이 너비의 25%까지 왼쪽으로 이동할 수 있습니다.
고정 렌즈 모델:
화면 표시 위치를 디스플레이 너비의 18%까지 왼쪽으로 이동할 수 있습니다.

렌즈가 오른쪽 끝으로 이동했을 때:

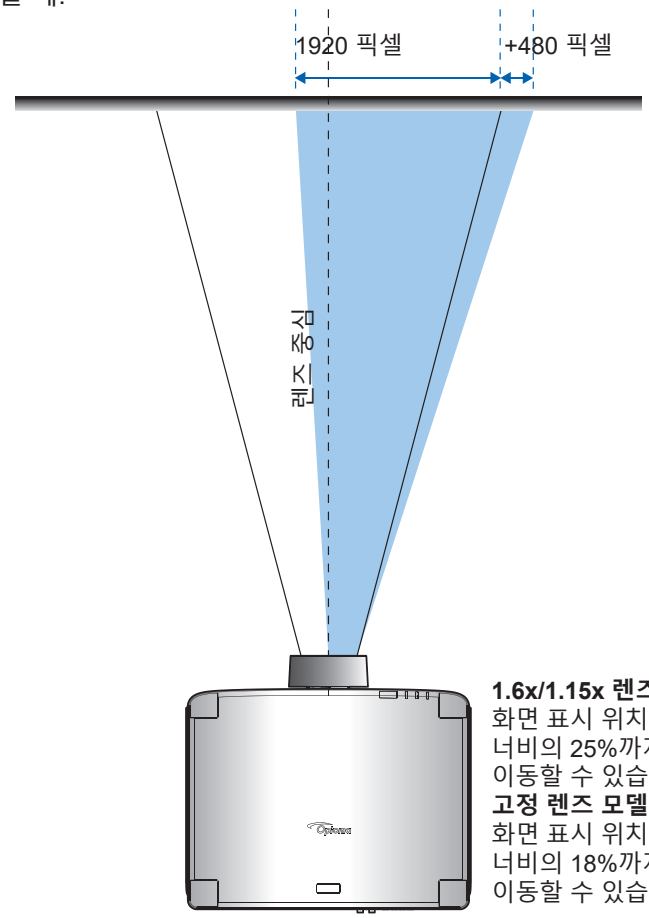

1.6x/1.15x 렌즈 모델:
화면 표시 위치를 디스플레이 너비의 25%까지 오른쪽으로 이동할 수 있습니다.
고정 렌즈 모델:
화면 표시 위치를 디스플레이 너비의 18%까지 오른쪽으로 이동할 수 있습니다.

설정 및 설치

렌즈쉬프트 범위

WUXGA	렌즈 시프트 범위(1/2 이미지)			
	ΔH	ΔV	ΔHo	ΔVo
1.6x/1.15x 렌즈 모델	50%	110%	10%	30%
고정 렌즈 모델	36%	80%	0%	0%

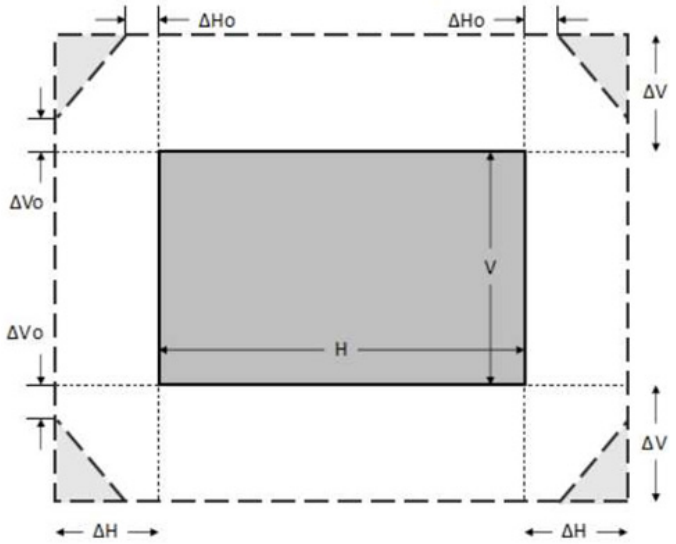

참고:

a) *ΔH: 렌즈가 중앙에 있을 때의 수평 방향 렌즈쉬프트 범위입니다.*

b) *ΔV: 렌즈가 중앙에 있을 때의 수직 방향 렌즈쉬프트 범위입니다.*

c) *ΔH0:렌즈가 중앙 상단이나 중앙 하단에 맞춰져 있을 때 비네팅을 제외한 수평 방향 렌즈쉬프트 범위입니다.*

d) *ΔV0:렌즈가 중앙 오른쪽이나 중앙 왼쪽에 맞춰져 있을 때 비네팅을 제외한 수직 방향 렌즈쉬프트 범위입니다.*

설정 및 설치

프로젝터 확대/축소 및 초점 조절하기

리모컨이나 프로젝터 키패드를 이용해서 투사된 이미지를 확대/축소하거나 초점을 조정할 수 있습니다.

- 이미지의 초점을 조정하려면 이미지가 선명하고 또렷하게 보일 때까지 포커스pq 버튼을 누르십시오. (A)
- 이미지의 크기를 조정하려면 원하는 이미지 크기로 맞춰질 때까지 리모컨의 줌 ⊕⊖ 버튼이나 키패드의 ◀▶ 버튼을 누르십시오. (B)

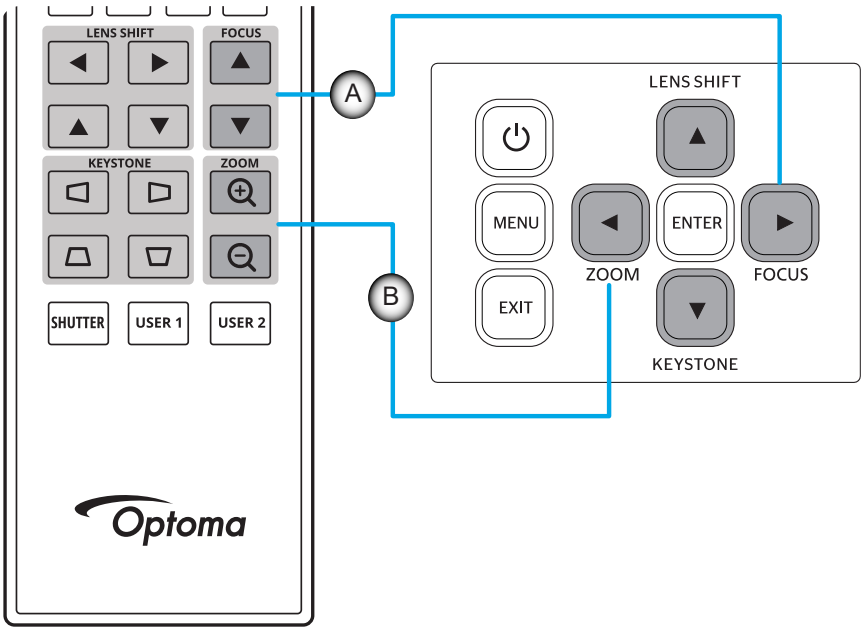

설정 및 설치

프로젝터 위치 조정하기

프로젝터 위치를 선택할 때는 스크린의 크기와 모양, 전원 콘센트의 위치, 프로젝터와 장비의 나머지 부분 사이의 거리를 고려하십시오.

다음과 같은 일반 지침을 따르십시오.

- 평평한 표면에 프로젝터를 스크린과 직각으로 놓습니다. 1.6x/1.15x 렌즈 모델 프로젝터(및 표준 렌즈)는 프로젝터 화면으로부터 1.52m(60인치) 이상 떨어져야 합니다. 고정 렌즈 모델 프로젝터(및 표준 렌즈)는 투사 스크린으로부터 1.02m(40인치) 이상 떨어져야 합니다.
- 프로젝터를 화면에서부터 원하는 거리에 놓습니다. 프로젝터의 렌즈에서 스크린까지의 거리, 줌 설정 및 비디오 형식에 따라 투사된 이미지의 크기가 결정됩니다.
- 렌즈 투사 비율:
  1.6x 렌즈 모델:1.25 ~ 2.0
  1.15x 렌즈 모델: 0.65 ~ 0.75
  고정 렌즈 모델: 0.63
  360도 자유롭게 작동합니다.

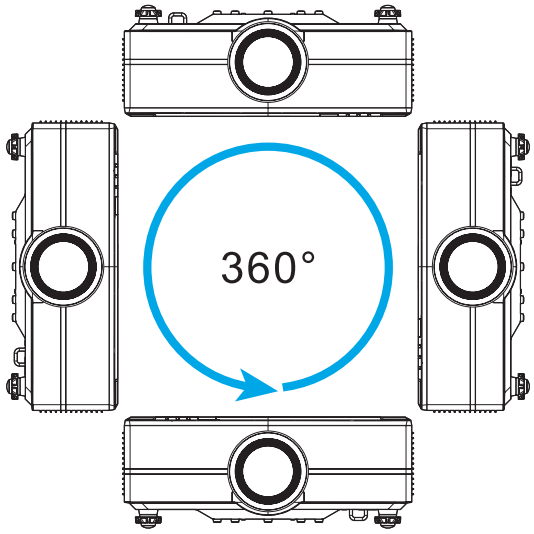

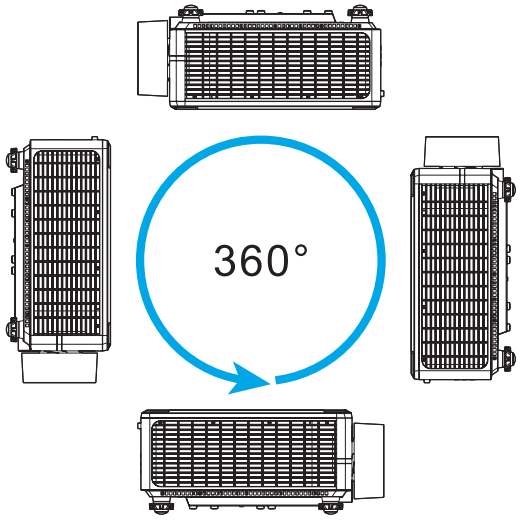

- 여러 대의 프로젝터를 설치할 때는 인접한 프로젝터 간에 1,000mm(39.4인치) 이상의 간격을 두십시오.
- 천장 장착식이나 벽 장착식 설치의 경우 천장 마운트와 프로젝터 하단 흡기구 사이에 15mm(0.6인치)의 간격을 두어야 합니다.

설정 및 설치

원격 설정

리모컨 배터리 설치하기/교체하기

두 개의 AAA 배터리가 리모컨에 제공됩니다.

1. 리모컨 뒷면에 있는 배터리 커버를 제거합니다.
2. 그림과 같이 AAA 배터리를 배터리함에 끼웁니다.
3. 리모컨에 커버를 도로 씌웁니다.

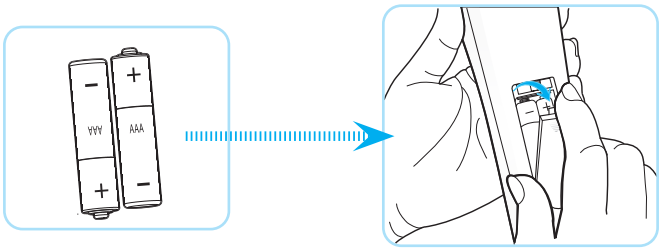

참고: *반드시 동일하거나 상응하는 유형의 배터리를 사용하십시오.*

주의

배터리를 부적절하게 사용하면 화학물질 누출 또는 폭발이 발생할 수 있습니다. 반드시 아래의 지침을 따르십시오.

- 서로 다른 종류의 배터리를 함께 사용하지 마십시오. 배터리 종류마다 특성이 다릅니다.
- 사용한 배터리와 새 배터리를 함께 사용하지 마십시오. 사용한 배터리와 새 배터리를 함께 사용하면 새 배터리의 수명이 줄어들 수 있거나 사용한 배터리에서 화학물질이 누출될 수 있습니다.
- 배터리가 다 닳으면 곧바로 제거하십시오. 배터리에서 누출되는 화학물질이 피부와 접촉하면 발진이 발생할 수 있습니다. 화학물질 누출을 발견할 경우, 천으로 깨끗이 닦으십시오.
- 이 제품과 함께 제공되는 배터리의 기대 수명은 보관 조건으로 인해 짧아질 수 있습니다.
- 리모컨을 장기간 사용하지 않을 경우, 리모컨에서 배터리를 제거하십시오.
- 배터리를 폐기할 때, 관련 지역 또는 국가의 법률을 준수해야 합니다.

설정 및 설치

리모컨 유효 작동 범위

적외선(IR) 리모컨 센서는 프로젝터의 상단과 전면에 있습니다. 프로젝터의 IR 리모컨 센서와 리모컨이 직각을 이루도록 해서 리모컨을 30도 각도 이내에서 사용해야 정상적으로 작동됩니다. 리모컨과 센서 사이의 거리가 20m(65.6ft)를 넘지 않아야 하며, 센서를 0° 각도로 겨냥할 때는 30m(98.4ft)를 각각 넘지 않아야 합니다.

- 리모컨과 IR 센서 사이에 적외선 빔을 방해할 수 있는 장애물이 없는지 확인하십시오.
- 프로젝터/리모컨의 IR 방출기에 직사광선이나 형광 램프의 빛이 직접 비치지 않도록 하십시오.
- 리모컨을 형광 램프로부터 2m 이상 떨어진 곳에 두십시오. 그러지 않을 경우 리모컨이 오작동할 수 있습니다.
- 리모컨이 인버터형 형광 램프에 가까이 있을 경우 가끔 리모컨이 반응하지 않을 수 있습니다.
- 리모컨이 프로젝터에 아주 가까이 있을 경우 리모컨이 반응하지 않을 수 있습니다.
- 리모컨이 화면을 향하도록 할 때, 리모컨과 화면 간 거리가 5m 미만이어야 리모컨의 효과가 작용해서 IR 빔을 프로젝터로 도로 반사하게 됩니다. 그러나 화면에 따라 효과가 미치는 범위가 달라질 수도 있습니다.

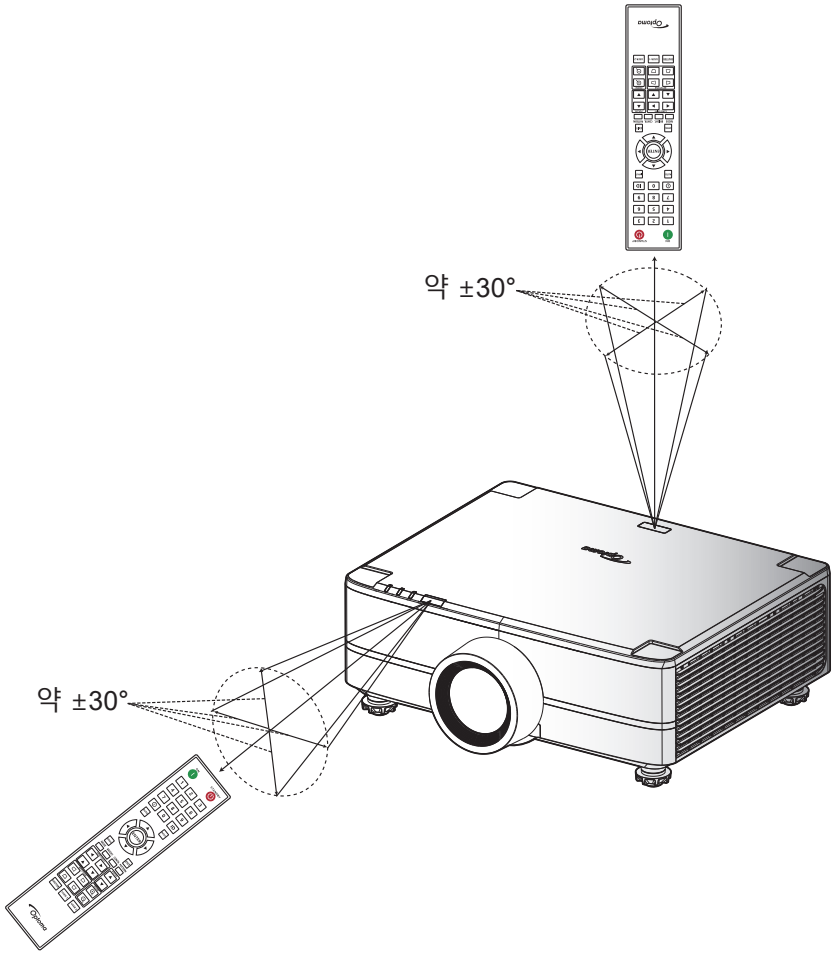

프로젝터 사용법

프로젝터 전원 켜기/끄기

전원 켜기

1. 전원 코드와 신호/소스 케이블을 단단히 연결합니다. 연결되면 전원 LED가 적색으로 켜집니다.
2. 전원 스위치를 "▮"(켜짐) 위치로 맞춘 다음 프로젝터 키패드의 "⏻" 버튼에 빨간색 불이 켜질 때까지 기다립니다.

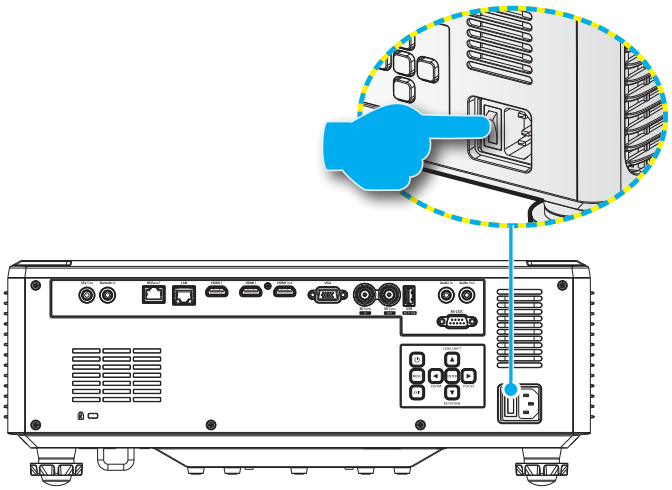

3. 프로젝터 키패드나 리모컨의 "⏻" 버튼을 눌러서 프로젝터의 전원을 켭니다.

   시작할 때 전원 LED가 빨간색으로 깜박이고 정상 작동 중에는 전원 LED가 녹색으로 계속 켜져 있습니다.

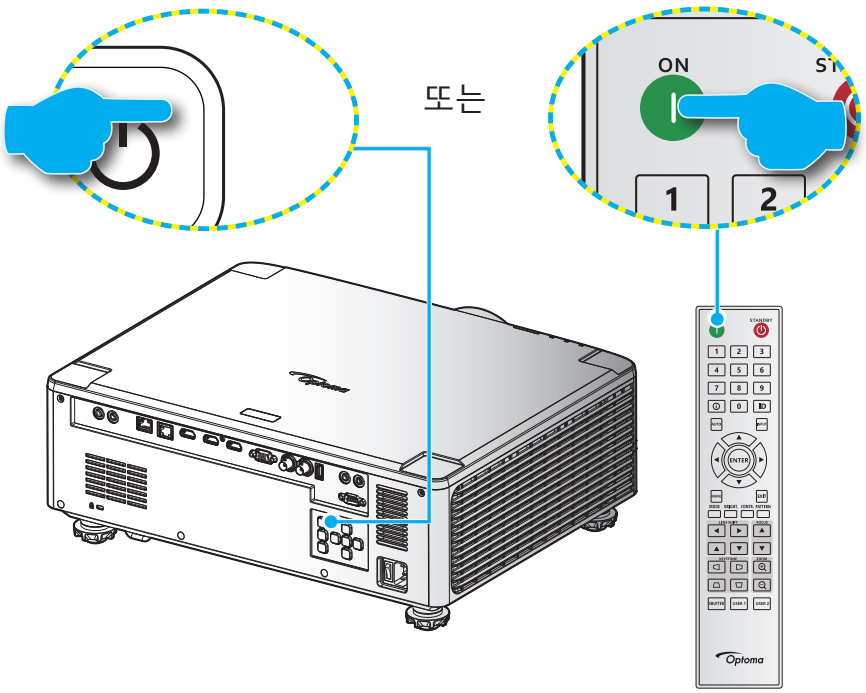

프로젝터 사용법

전원 꺼짐

1. 프로젝터 키패드의 "⏻" 버튼 또는 리모컨의 | 버튼을 눌러 프로젝터를 끕니다. 다음과 같은 메시지가 나타납니다.

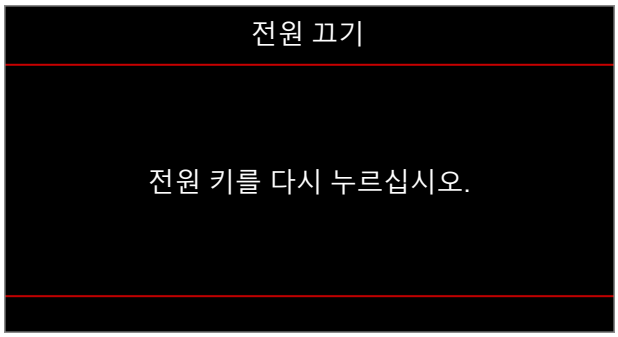

2. ⏻ 또는 | 버튼을 눌러 확인하거나, 그대로 두면 15초 후에 메시지가 사라집니다. ⏻ 또는 | 버튼을 한 번 더 누르면 프로젝터가 종료됩니다.
3. 냉각 사이클이 진행되는 동안에는 전원 LED가 녹색으로 깜박거립니다. 전원 LED에 빨간색 불이 켜지면 프로젝터가 대기 모드에 있다는 표시입니다. 프로젝터를 다시 켜려면 프로젝터의 냉각 주기가 끝나서 대기 모드로 들어갈 때까지 기다려야 합니다. 프로젝터가 대기 모드에 있을 때 프로젝터나 리모컨의 "⏻" 버튼을 다시 누르기만 하면 프로젝터가 켜집니다.
4. 전기 콘센트와 프로젝터에서 전원 코드를 분리합니다.

참고:

- *프로젝터를 끄자마자 다시 켜는 것은 바람직하지 않습니다.*
- *기본으로 20분 동안 활동이 없으면 프로젝터가 자동으로 꺼집니다. "시스템 설정 → 전원 소비량"의 "자동 전원 끄기(분)" 메뉴에서 장치 유휴 시간의 길이를 수정할 수 있습니다. 대신 프로젝터를 대기 모드로 전환하려는 경우, "시스템 설정 → 전원 소비량 →절전 타이머(분)"에서 자동 전원 꺼짐을 비활성화하고 절전 시간 간격을 설정하십시오.*

프로젝터 사용법

메뉴 탐색 및 각종 기능

프로젝터에서는 이미지를 조정하고 다양한 설정을 변경할 수 있는 다국어 OSD (온 스크린 디스플레이)메뉴를 사용할 수 있습니다.

1. OSD 메뉴를 열려면 리모컨이나 프로젝터 키패드의 **메뉴** 키를 누르십시오.
2. 메인 메뉴나 하위 메뉴를 선택하려면 ▲▼ 버튼을 눌러서 해당 메뉴를 선택하십시오. 그런 다음 **입력** 버튼을 눌러서 하위 메뉴로 들어가십시오.
3. 이전 메뉴로 돌아가거나 OSD 메뉴 맨 위에 있을 때 메뉴를 종료하려면 **끝내기** 버튼을 누르십시오.
4. 기능 값을 조정하거나 옵션을 선택하기 위한 설정 방법.
   - 슬라이드 바의 값을 조정하려면 해당 기능을 선택한 후 ◀▶ 버튼을 눌러서 값을 변경하십시오.
   - 체크박스를 선택하거나 선택 해제하려면 해당 기능을 선택한 후 입력 버튼을 누르십시오.
   - 숫자나 기호를 입력하려면 입력하려는 숫자나 기호를 선택한 후 ▲▼ 버튼을 눌러서 해당 숫자나 기호를 선택하십시오. 리모컨이나 키패드의 숫자 키를 사용해도 됩니다.
   - 기능 옵션을 선택하려면 ▲▼◀▶ 버튼을 눌러서 해당 옵션을 선택하십시오. 입력 아이콘이 탐색 표시줄에 나타나면 선택한 옵션이 자동으로 적용됩니다. 입력 아이콘이 탐색 표시줄에 나타나면 입력를 눌러서 선택사항을 확인하십시오.

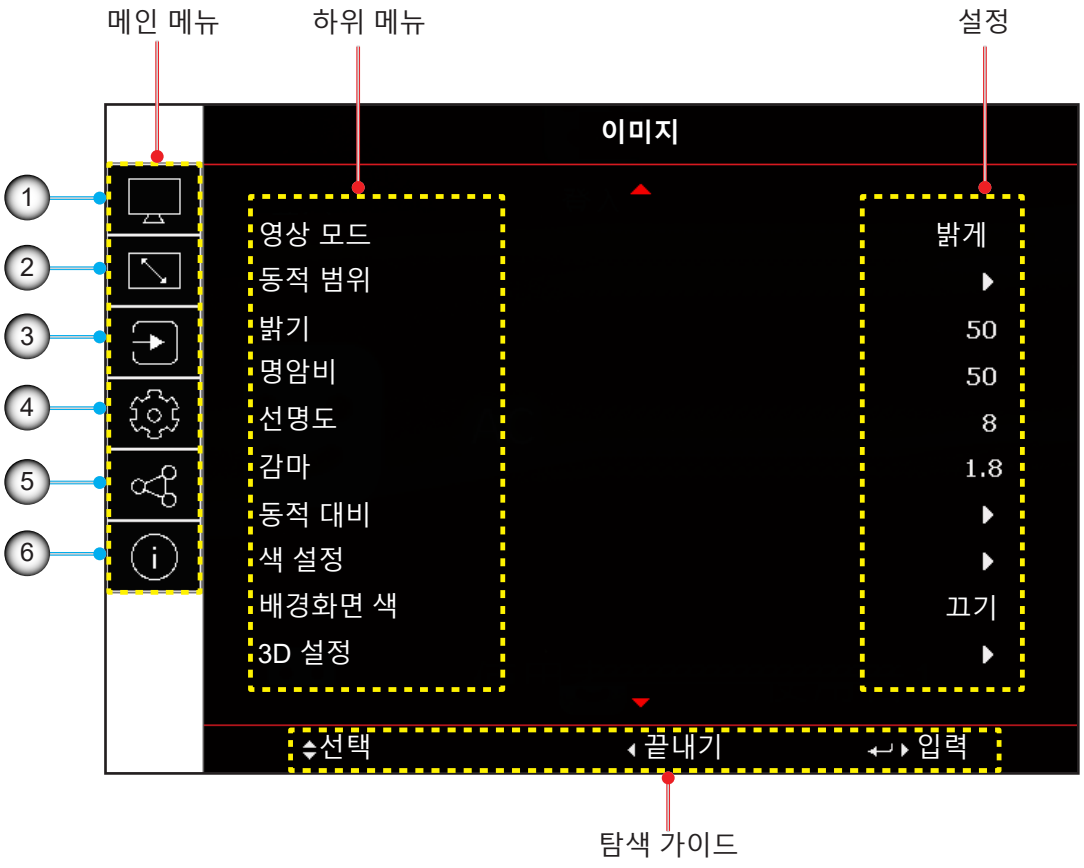

번호	항목	번호	항목
1.	이미지 메뉴	4.	장치 설정 메뉴
2.	디스플레이 메뉴	5.	통신 메뉴
3.	입력 설정 메뉴	6.	정보 메뉴

프로젝터 사용법

OSD 메뉴 트리

메인 메뉴	하위 메뉴 2	하위 메뉴 3	하위 메뉴 4	하위 메뉴 5	하위 메뉴 6	값
이미지	영상 모드					프리젠테이션
						밝게 [기본값]
						영화
						HDR
						sRGB
						DICOM SIM.
						블렌딩
						3D
						2D 고속
						사용자
	동적 범위	HDR				끄기
						자동 [기본값]
		HDR 영상 모드				밝게
						표준 [기본값]
						영화
						세부 정보
	밝기					0~100 [기본값: 50]
	명암비					0~100 [기본값: 50]
	선명도					1~15 [기본값: 10]
	감마					영화
						그래픽
						표준(2.2)
						생생하게
						3D
						칠판
						DICOM SIM.
						1.8
						2.0
						2.4
						2.6
	동적 대비	다이내믹 블랙				끄기 [기본값]
						켜기
		속도				1~15 [기본값: 1]
		강도				0~3 [기본값: 2]
		수준				50%~100% [기본값: 100%]
		익스트림 검정				끄기 [기본값]
						켜기
		AV Mute Timer				0s~10s [기본값: 0s]
		Black Signal Level				0~5 [기본값: 0]

프로젝터 사용법

메인 메뉴	하위 메뉴 2	하위 메뉴 3	하위 메뉴 4	하위 메뉴 5	하위 메뉴 6	값
이미지	색 설정	컬러				0~100 [기본값: 60]
		색				0~100 [기본값: 50]
		색온도				따뜻한
						표준 [기본값]
						차가운
		컬러 휠 속도				2X
						3X [기본값]
		화이트밸런스	R 게인			0~100 [기본값: 50]
			G 게인			0~100 [기본값: 50]
			B 게인			0~100 [기본값: 50]
			R 오프셋			0~100 [기본값: 50]
			G 오프셋			0~100 [기본값: 50]
			B 오프셋			0~100 [기본값: 50]
		White Enhancement				0~10 [기본값: 10]
		색공간				자동 [기본값]
						RGB(0~255)
						RGB(16~235)
						REC709
						REC601
		색 일치	자동 테스트 패턴			끄기
						켜기 [기본값]
			빨간색	색상		0~254 [기본값: 127]
				채도		0~254 [기본값: 127]
				Luminance		0~254 [기본값: 127]
			녹색	색상		0~254 [기본값: 127]
				채도		0~254 [기본값: 127]
				Luminance		0~254 [기본값: 127]
			파란색	색상		0~254 [기본값: 127]
				채도		0~254 [기본값: 127]
				Luminance		0~254 [기본값: 127]
			시안색	색상		0~254 [기본값: 127]
				채도		0~254 [기본값: 127]
				Luminance		0~254 [기본값: 127]
			마젠타색	색상		0~254 [기본값: 127]
				채도		0~254 [기본값: 127]
				Luminance		0~254 [기본값: 127]
			노란색	색상		0~254 [기본값: 127]
				채도		0~254 [기본값: 127]
				Luminance		0~254 [기본값: 127]
			하얀색	빨간색		0~254 [기본값: 127]
				녹색		0~254 [기본값: 127]
				파란색		0~254 [기본값: 127]
			초기화			예
						취소 [기본값]

프로젝터 사용법

메인 메뉴	하위 메뉴 2	하위 메뉴 3	하위 메뉴 4	하위 메뉴 5	하위 메뉴 6	값
이미지	배경화면 색					끄기 [기본값]
						칠판
						연한 노랑
						연두색
						연한 파란색
						분홍색
						Gray
	3D 설정	3D 모드				끄기
						Active 3D [기본값]
		3D 형식				자동 [기본값]
						프레임 패킹
						좌우 분할
						상하 분할
						순차적 프래임
		3D 테크				DLP 링크
						3D 싱크 [기본값]
		3D-2D				3D [기본값]
						L
						R
		3D 동기화 출력				이미터로 이동 [기본값]
						다음 프로젝터로 이동
		3D 전환				끄기 [기본값]
						켜기
		프레임 지연				1~200 [기본값: 1]
		초기화				예
						취소 [기본값]
	사용자에게 저장					예
						취소 [기본값]
	사용자에게 적용					사용자-프리젠테이션
						사용자-밝게 [기본값]
						사용자-영화
						사용자-HDR
						사용자-sRGB
						사용자-DICOM SIM.
						사용자-블렌딩
						사용자-3D
						사용자-2D 고속
	초기화					예
						취소 [기본값]

프로젝터 사용법

메인 메뉴	하위 메뉴 2	하위 메뉴 3	하위 메뉴 4	하위 메뉴 5	하위 메뉴 6	값
디스플레이	종횡비					자동 [기본값]
						4:3
						16:9
						16:10
						LBX
						원래
	디지털 줌	비례				끄기 [기본값]
						켜기
		수평				50%~400% [기본값: 100]
		수직				50%~400% [기본값: 100]
		Horizontal Shift				0~100 [기본값: 50]
		Vertical Shift				0~100 [기본값: 50]
		초기화				예
						취소 [기본값]
	이미지 이동	수평 위치				0~100 [기본값: 50]
		수직 위치				0~100 [기본값: 50]
		초기화				예
						취소 [기본값]
	기하학적 보정	워프 제어				기본 [기본값]
						고급 설정
						AP
		기본 워프	키스톤	수평		0~40 [기본값: 20]
				수직		0~40 [기본값: 20]
			핀쿠션	수평		0~100 [기본값: 50]
				수직		0~100 [기본값: 50]
			4모서리	좌측 상단		
				우측 상단		
				좌측 하단		
				우측 하단		
		고급 워프	격자 색상			녹색 [기본값]
						마젠타색
						빨간색
						시안색
			격자 배경			검은색 [기본값]
						투명
			Warp Setting	격자점		2x2 [기본값]
						3x3
						5x5
						9x9
						17x17
				워프 이너		끄기 [기본값]
						켜기
				워프 선명도		0~9 [기본값: 9]
			블렌드 설정	블렌드 폭		[기본값: 0]
				격자수 오버랩		4[기본값]/6/8/10/12
				감마		1.8 /1.9 /2.0 /2.1 / 2.2[기본값]/2.3 /2.4

프로젝터 사용법

메인 메뉴	하위 메뉴 2	하위 메뉴 3	하위 메뉴 4	하위 메뉴 5	하위 메뉴 6	값
디스플레이	기하학적 보정	고급 워프	검은색 단계	영역		하단 [기본값]
						상단
				사용		끄기 [기본값]
						켜기
				영역 편집		
				포인트 추가		
				포인트 제거		
				밝기	밝기	
					빨간색	0~255 [기본값: 20]
					녹색	0~255 [기본값: 20]
					파란색	0~255 [기본값: 20]
					끝내기	
				빨간색		0~255 [기본값: 20]
				녹색		0~255 [기본값: 20]
				파란색		0~255 [기본값: 20]
				초기화	하단	예
						취소 [기본값]
					상단	예
						취소 [기본값]
					전부	예
						취소 [기본값]
		메모리	메모리 저장			메모리 1 [기본값] ~메모리 5
			메모리 적용			메모리 1 [기본값] ~메모리 5
			메모리 삭제			예
						취소 [기본값]
		초기화				예
						취소 [기본값]
	에지 마스크					0~10 [기본값: 0]
	화면 고정					고정 해제 [기본값]
						정지
	테스트 패턴					끄기 [기본값]
						녹색 그리드
						자홍색 그리드
						흰색 눈금
						하얀색
						검은색
						빨간색
						녹색
						파란색
						노란색
						마젠타색
						시안색
						ANSI 대비 4x4
						컬러바
						전체 화면

프로젝터 사용법

메인 메뉴	하위 메뉴 2	하위 메뉴 3	하위 메뉴 4	하위 메뉴 5	하위 메뉴 6	값
디스플레이	PIP/PBP	스크린				끄기 [기본값]
						PIP
						PBP
		메인 소스				VGA
						HDMI1
						HDMI2
						HDBaseT
		하위 소스				VGA
						HDMI1
						HDMI2
						HDBaseT
		스왑				스왑
		크기				작게 [기본값]
						중간
						크게
		위치				PBP, 주 왼쪽 [기본값]
						PBP, 주 상단
						PBP, 주 오른쪽
						PBP, 주 하단
						PIP, 하단 오른쪽 [기본값]
						PIP, 하단 왼쪽
						PIP, 상단 왼쪽
						PIP, 상단 오른쪽
	초기화					예
						취소 [기본값]
입력	자동 소스					끄기
						켜기 [기본값]
	고속 재싱크					끄기
						켜기 [기본값]
	Active Inputs					VGA[기본값]
						HDMI1
						HDMI2
						HDBaseT
	지연 조정					일반 [기본값]
						2D 울트라
	VGA	위상				0 ~ 100 [기본값: 50]
		해상도				[읽기 전용]
	HDMI	출력				HDMI 1 [기본값]
						HDMI 2
		HDMI 1 EDID				1.4
						2.0 [기본값]
		HDMI 2 EDID				1.4
						2.0 [기본값]
	초기화					예
						취소 [기본값]

프로젝터 사용법

메인 메뉴	하위 메뉴 2	하위 메뉴 3	하위 메뉴 4	하위 메뉴 5	하위 메뉴 6	값
장치 설정	언어					English [기본값]
						Deutsch
						Français
						Italiano
						Español
						Português
						Polski
						Nederlands
						Norsk
						繁體中文
						簡体中文
						日本語
						한국어
						Русский
						Magyar
						ไทย
	투사	천장				자동 [기본값]
						켜기
						끄기
		리어				끄기 [기본값]
						켜기
	렌즈 설정	초점				[조정할 포커스]
		줌				[조정할 줌]
		렌즈 이동				[조정할 패턴]
		렌즈 시프트 메모리	메모리 저장			메모리 1~메모리 5
			메모리 적용			메모리 1~메모리 5
			메모리 삭제			예
						취소 [기본값]
		렌즈 보정				예
						취소 [기본값]
		렌즈 잠금				잠금
						잠금 해제 [기본값]
		초기화				예
						취소 [기본값]
	일정	날짜 및 시간				읽기 전용
		일정 모드				끄기 [기본값]
						켜기
		오늘 보기				월요일 / 화요일 / 수요일 / 목요일 / 금요일 / 토요일 / 일요일 [읽기 전용]

프로젝터 사용법

메인 메뉴	하위 메뉴 2	하위 메뉴 3	하위 메뉴 4	하위 메뉴 5	하위 메뉴 6	값
장치 설정	일정	월요일 / 화요일 / 수요일 / 목요일 / 금요일 / 토요일 / 일요일	일정 활성화			끄기 [기본값]
						켜기
			이벤트 01-08 이벤트 09-16	시간		00:00 ~ 23:59
				기능		끄기 [기본값] / 전원 설정 / Input Source / 광원 모드 / 셔터
				이벤트		끄기 [기능 = 끄기]
				(기능 = 전원 설정)		전원 켜짐 [기능 = 전원 설정] / 에코 / 활성 / 커뮤니케이션
				(기능 = Input Source)		VGA [기능 = Input Source] / HDMI1 / HDMI2 / HDBaseT
				(기능 = 광원 모드)		일반 모드 [기능 = 광원 모드] / 절전 모드 / 사용자 지정 밝기
				(기능 = 셔터)		셔터 켜기 [기능 = 셔터] / 셔터 끄기
				초기화		예
						취소 [기본값]
			~로 이벤트 복사			월요일 / 화요일 / 수요일 / 목요일 / 금요일 / 토요일 / 일요일
			요일 초기화			예
						취소 [기본값]
		일정 초기화				예
						취소 [기본값]
	날짜 및 시간	클럭 모드				NTP 서버 사용 [기본값]
						수동
		날짜				2000 ~ 2037 (년) [기본값: 2020]
						01 ~ 12 (월) [기본값: 1]
						01 ~ 31 (일)[기본값: 1]
		시간				00 ~ 23 (시) [기본값: 0]
						00 ~ 59 (분) [기본값: 0]
		일광 절약 시간제				끄기 [기본값]
						켜기
		NTP 서버				time.google.com [기본값]
						asia.pool.ntp.org
						europe.pool.ntp.org
						north-america.pool.ntp.org
		표준시간대				[기본값: UTC+00:00]
		간격 업데이트				매시간 [기본값]
						매일
		적용				예
						취소 [기본값]

프로젝터 사용법

메인 메뉴	하위 메뉴 2	하위 메뉴 3	하위 메뉴 4	하위 메뉴 5	하위 메뉴 6	값
장치 설정	전원 설정	전원 모드(대기)				에코
						활성
						커뮤니케이션 [기본값]
		신호 전원 켜기				끄기 [기본값]
						켜기
		자동 전원 꺼짐				0 ~ 180m [기본값: 0m]
		절전 타이머				0 ~ 16h[기본값: 0h]
		12V 트리거				끄기 [기본값]
						켜기
		초기화				예
						취소 [기본값]
	광원 설정	광원 모드				일반 [기본값]
						절전 모드
						Custom Power
		사용자 지정 밝기	밝기 레벨			30%~100%[기본값: 100%]
			대비 밝기			끄기 [기본값]
						켜기
	셔터	페이드인				0.5 ~ 5s[기본값: 0.5s]
		페이드아웃				0.5 ~ 5s[기본값: 0.5s]
		시작				셔터 끄기 [기본값]
						셔터 켜기
	오디오	음소거				끄기 [기본값]
						켜기
		볼륨				0 ~ 10 [기본값: 5]
	보안	보안				끄기 [기본값]
						켜기
		보안 타이머	월			0 ~ 35 [기본값: 0]
			일			0 ~ 29 [기본값: 0]
			시			0 ~ 23 [기본값: 0]
		비밀번호 변경				
	온 스크린 디스플레이	메뉴 위치				좌측 상단
						우측 상단
						중앙 [기본값]
						좌측 하단
						우측 하단
		메뉴 투명도				0 ~ 9 [기본값: 0]
		메뉴 타이머				끄기
						5초
						10초
						15초 [기본값]
						30s
						60초
		정보 숨기기				끄기 [기본값]
						켜기
		배경				파란색
						검은색
						하얀색
						로고 [기본값]

프로젝터 사용법

메인 메뉴	하위 메뉴 2	하위 메뉴 3	하위 메뉴 4	하위 메뉴 5	하위 메뉴 6	값
장치 설정	로고 설정	로고 변경				기본값 [기본값]
						중립
						User Logo
						캡처된 로고
		로고 캡처				예
						취소 [기본값]
		로고 삭제	캡처된 로고			예
						취소 [기본값]
			User Logo			예
						취소 [기본값]
	높은 고도					끄기 [기본값]
						켜기
	사용자 데이터	모든 설정 저장				메모리 1 [기본값] ~ 메모리 5
		모든 설정 로드				메모리 1 [기본값] ~ 메모리 5
	시스템 업데이트	자동				끄기 [기본값]
						켜기
		자동 다운로드				끄기
						켜기 [기본값]
		Update				취소 [기본값]
						예
	초기화	OSD 재설정				예
						취소 [기본값]
		기본값으로 초기화				예
						취소 [기본값]
		선택적 초기화	이미지			예
						취소 [기본값]
			디스플레이			예
						취소 [기본값]
			입력			예
						취소 [기본값]
			커뮤니케이션			예
						취소 [기본값]
			설정			예
						취소 [기본값]
커뮤니케이션	프로젝터 ID					0 ~ 99 [기본값: 0]
	원격 설정	원격 코드				0 ~ 99 [기본값: 0]
		빠른 전환 모드				끄기 [기본값]
						1 ~ 9
		IR기능	전면			끄기
						켜기 [기본값]
			상단			끄기
						켜기 [기본값]
			HDBaseT			끄기 [기본값]
						켜기

프로젝터 사용법

메인 메뉴	하위 메뉴 2	하위 메뉴 3	하위 메뉴 4	하위 메뉴 5	하위 메뉴 6	값
커뮤니케이션	원격 설정	사용자 1				화면 고정 [기본값]
						빈 화면
						PIP/PBP
						종횡비
						정보 숨기기
						네트워크 설정
						프로젝터 ID
						색 일치
						선택적 초기화
						빠른 전환 모드
						오디오 음소거
						오디오 볼륨
		사용자 2				화면 고정
						빈 화면
						PIP/PBP [기본값]
						종횡비
						정보 숨기기
						네트워크 설정
						프로젝터 ID
						색 일치
						선택적 초기화
						빠른 전환 모드
						오디오 음소거
						오디오 볼륨
	네트워크 설정	LAN 인터페이스				RJ-45 [기본값]
						HDBaseT
		MAC 주소				[읽기 전용]
		네트워크 상태				[읽기 전용] 연결됨
						[읽기 전용] 연결 해제됨
		DHCP				끄기 [기본값]
						켜기
		IP주소				[기본값: 192.168.0.100]
		서브넷 마스크				[기본값: 255.255.255.0]
		게이트웨이				[기본값: 192.168.0.51]
		DNS				[기본값: 0.0.0.0]
		적용				예
						취소 [기본값]
		네트워크 초기화				예
	이메일 알림	Email				
		Email 1				[읽기 전용]
		Email 2				[읽기 전용]
		이벤트				
		Fan Error				끄기 [기본값]
						Email
		전원 켜기/끄기				끄기 [기본값]
						Email

프로젝터 사용법

메인 메뉴	하위 메뉴 2	하위 메뉴 3	하위 메뉴 4	하위 메뉴 5	하위 메뉴 6	값
커뮤니케이션	이메일 알림	Video Loss				끄기 [기본값]
						Email
		Laser				끄기 [기본값]
						Email
		초기화				예
						취소 [기본값]
	제어	크레스턴				끄기
						켜기 [기본값]
		IP주소				[기본값: 192.168.0.2]
		IP ID				2 ~ 255 [기본값: 5]
		포트				0 ~ 65535 [기본값: 41794]
		Crestron설정적용				예
						취소 [기본값]
		PJ 링크				끄기
						켜기 [기본값]
		Authentication				끄기 [기본값]
						켜기
		비밀번호				[읽기 전용]
		서비스				[기본값: 192.168.0.3]
		PJ 링크 설정 적용				예
						취소 [기본값]
		엑스트론				끄기
						켜기 [기본값]
		AMX				끄기
						켜기 [기본값]
		텔넷				끄기
						켜기 [기본값]
		HTTP				끄기
						켜기 [기본값]
		초기화				예
						취소 [기본값]
	전송 속도	직렬 포트 In				1200
						2400
						4800
						9600
						19200
						38400
						57600
						115200 [기본값]
	초기화					예
						취소 [기본값]

프로젝터 사용법

메인 메뉴	하위 메뉴 2	하위 메뉴 3	하위 메뉴 4	하위 메뉴 5	하위 메뉴 6	값
정보	장치	모델명				
		시리얼 번호				
		투사 시간				
	시스템 상태	대기 모드				
		광원 모드				
		광원 사용 시간				
		Total Hours				
		일반				
		절전 모드				
		Custom Power				
		주변 온도				
		온도				
	커뮤니케이션	프로젝터 ID				
		원격 코드				
		네트워크				
		LAN 인터페이스				
		MAC 주소				
		네트워크 상태				
		DHCP				
		IP주소				
		서브넷 마스크				
		게이트웨이				
		DNS				
		제어				
		크레스턴				
		엑스트론				
		PJ 링크				
		AMX				
		텔넷				
		HTTP				
	신호	입력 신호				
		해상도				
		단일 형식				
		픽셀 클럭				
		수평 재생				
		수직 재생				
		색공간				
		영상 모드				
		2차 신호				
		해상도				
		단일 형식				
		픽셀 클럭				
		수평 재생				
		수직 재생				
		색공간				

프로젝터 사용법

메인 메뉴	하위 메뉴 2	하위 메뉴 3	하위 메뉴 4	하위 메뉴 5	하위 메뉴 6	값
정보	펌웨어 버전	주 버전				
		I-SCALER 버전				
		F-MCU 버전				
		M-MCU 버전				
		A-MCU 버전				
		LAN 버전				
		포맷터 버전				
		HDBaseT 버전				
		카메라 버전				

프로젝터 사용법

이미지 메뉴

이미지 설정 구성 방법을 익힐 수 있습니다.

하위 메뉴

- 영상 모드
- 동적 범위
- 밝기
- 명암비
- 선명도
- 감마
- 동적 대비
- 색 설정
- 배경화면 색
- 3D 설정

영상 모드

다양한 이미지 종류에 최적화된 여러 공장 사전 설정이 있습니다.

프리젠테이션

이 모드는 PC와 연결하여 사람들 앞에서 표시하는 데 적합합니다.

밝게

PC 입력의 최대 밝기.

영화

영화를 시청하기에 가장 적합한 색을 제공합니다.

HDR

REC.2020 색 영역을 사용하여 가장 깊은 검은색, 가장 밝은 흰색, 영화급의 생생한 색을 살리기 위해 높은 동적 범위(HDR) 콘텐츠를 디코드하고 표시합니다. HDR이 자동으로 설정된 경우 이 모드가 자동으로 활성화되고 (HDR 콘텐츠, 즉 4K UHD 블루레이, 1080p/4K UHD HDR 게임, 4K UHD 스트리밍 비디오가 프로젝터로 전송됩니다.) HDR 모드가 활성화되어 있는 동안에는 다른 디스플레이 모드(영화, 참조 등)를 선택할 수 없는데, 이는 HDR이 매우 정확한 색을 전달함으로써 다른 디스플레이 모드의 색 성능을 초과하기 때문입니다.

sRGB

표준화된 정확한 색.

DICOM SIM.

이 모드에서는 X 레이 방사선 촬영 영상, MRI 영상 등과 같은 흑백 의료 영상을 투사할 수 있습니다.

블렌딩

여러 대의 프로젝터를 사용할 때이 모드를 선택하면 눈에 띄는 밴딩 현상을 없애주고 화면 전체에 걸쳐 밝고 해상도가 뛰어난 단일 이미지를 만들어낼 수 있습니다.

3D

3D 효과를 경험하려면 3D 안경을 착용해야 하고, PC/휴대용 장치에 120 Hz 신호 출력 쿼드 버퍼드 그래픽 카드와 3D 플레이어가 설치되어 있어야 합니다.

2D 고속

2D 고속 모드의 상태를 표시할 수 있습니다.

사용자

사용자의 설정을 기억합니다.

프로젝터 사용법

참고:

- *3D 모드를 선택하면 프리젠테이션, 밝게, 영화, HDR, sRGB, DICOM SIM., 블렌딩 및 2D 고속 모드를 사용할 수 없습니다.*
- *2D 고속 모드를 선택하면 프리젠테이션, 밝게, 영화, HDR, sRGB, DICOM SIM., 블렌딩 및 3D 모드를 사용할 수 없습니다.*
- *블렌딩 모드를 선택하면 HDR, 3D 및 2D 고속 기능을 사용할 수 없습니다.*

동적 범위

4K 블루레이 플레이어와 스트리밍 장치에서 비디오를 표시할 때 높은 동적 범위(HDR) 설정 및 효과를 구성합니다.

참고: *HDR(높은 동적 범위) 기능은 HDMI에서만 지원됩니다.*

HDR (높은 동적 범위)

- **끄기:** HDR 처리를 끕니다. 끄기로 설정된 경우 프로젝터가 HDR 컨텐츠를 디코드하지 않습니다.
- **자동:** HDR 신호를 자동으로 감지합니다.

HDR 영상 모드

- **밝게:** 비교적 밝은 채도가 높은 색을 원할 때 이 모드를 선택합니다.
- **표준:** 따뜻하고 차가운 색조가 균형을 이룬 자연스러운 색을 원할 때 이 모드를 선택합니다.
- **영화:** 디테일과 이미지 선명도를 향상시키고자 할 때 이 모드를 선택합니다.
- **세부 정보:** 신호는 OETF 변환 시 발생하여 최상의 색상 교정을 달성합니다.

밝기

이미지의 밝기를 조정합니다.

명암비

명암은 영상의 가장 밝은 부분과 가장 어두운 부분의 차이의 정도를 조절합니다.

선명도

이미지의 선명도를 조정합니다.

감마

감마 곡선 유형을 설정합니다. 초기 설정과미세 조정을 완료한 후 감마 조정 단계를 이용하여 이미지 출력을최적화하십시오.

영화

홈시어터용

그래픽

PC 또는 사진 소스용.

표준(2.2)

표준화된 설정의 경우.

생생하게

게임용으로 적합합니다. 이 모드에서는 색 채도와 밝기가 균형을 잘 이룹니다.

3D

3D 영상을 시청하기에 적합합니다.

프로젝터 사용법

칠판
칠판에 투사하기에 적합합니다.

DICOM SIM.
X선 다이어그램과 같은 의료용 흑백 영상을 투사하기에 적합합니다.

1.8 / 2.0 / 2.4 / 2.6
특정 PC 또는 사진 소스용.

참고: *블렌딩 모드를 선택하면 감마 Standard 2.2만 지원됩니다.*

동적 대비
동적 대비를 설정하면 어두운 콘텐츠의 명암비를 극대화할 수 있습니다.

- **다이내믹 블랙**: 이 기능을 활성화하면 비디오 소스의 명암비가 자동으로 조정됩니다. 이 기능은 광출력을 줄여서 어두운 장면의 검정색 레벨을 향상시켜줍니다.
- **속도**: 광원 보정 속도를 조정할 수 있습니다. 값의 범위는 1 ~ 15입니다. 값이 클수록 보정 속도가 느려지고 보정 강도가 약해지며, 값이 높을수록 보정 속도가 빨라집니다.
- **강도**: 동적 대비 조정 강도를 설정할 수 있습니다. 값의 범위는 0 ~ 3이며, 값이 커질수록 보정 강도가 세집니다.
- **수준**: 현재 콘텐츠의 밝기 레벨이 설정한 값보다 작을 경우 광원을 조정하십시오. 값의 범위는 50% ~ 100%입니다. 값이 커질수록 광원 조정 범위가 넓어집니다.
- **익스트림 검정**: 이 기능을 사용하면 검정색 이미지가 감지되었을 때 레이저 광선이 꺼져서 명암비가 자동으로 커집니다.
- **AV Mute Timer**: 검정색 콘텐츠가 감지되면 레이저 광선이 꺼지도록 타이머를 설정할 수 있습니다. 설정값의 범위는 0초 ~ 10초입니다.
- **Black Signal Level**: 검은색 단계 값을 리얼 블랙 기능의 임계값으로 설정할 수 있습니다. 값은 0%에서 5%까지 조정이 가능하며, 여기에서 0을 선택하면 가장 짙은 검정색으로, 5를 선택하면 가장 밝은 검정색으로 각각 조정됩니다.

참고:

- *다이내믹 블랙 기능이 켜져 있을 때는 익스트림 검정 기능을 사용할 수 없습니다.*
- *다이내믹 블랙 기능이 꺼져 있을 때는 속도, 강도 및 수준 기능을 사용할 수 없습니다.*
- *익스트림 검정 기능이 켜져 있을 때는 다이내믹 블랙, 속도, 강도 및 수준 기능을 사용할 수 없습니다.*

색 설정
색 설정능이 개선되도록 투사된 이미지의 색상 설정을 구성할 수 있습니다.

컬러
선택한 색상의 채도를 조정할 수 있습니다. 값은 색도 다이어그램 중앙의 하얀색에서부터 또는 하얀색 쪽으로 색상이 이동함을 나타냅니다.

색
비디오 이미지의 빨간색과 녹색의 색상 밸런스를 조정할 수 있습니다.

색온도
투사된 이미지의 색온도를 조정할 수 있습니다. 사용 가능한 옵션은 따뜻한, 표준 또는 차가운입니다.

컬러 휠 속도
프로젝터 컬러 휠 속도를 2X 또는 3X로 설정할 수 있습니다.

화이트밸런스
게인이나 오프셋을 조정해서 투사된 이미지의 화이트밸런스를 조정할 수 있습니다. 게인과 오프셋은 각 RGB 채널의 그레이스케일을 설정하는 데 사용되는 개별 제어 옵션입니다. 게인은 어두운 부분의 색상을, 바이어스는 흰색 부분을 각각 보정합니다.

- **빨간색 / 녹색 / B 게인**: 이미지의 밝은 부분의 색상을 조정합니다.
- **빨간색 / 녹색 / B 오프셋**: 이미지의 어두운 부분의 색상을 조정합니다.

White Enhancement

보다 생생한 색상으로 표현할 수 있도록 이미지 색상 밝기를 조정하며 증분 범위는 0에서 10까지입니다.

색공간

입력 신호에 맞춰 특별히 조정된 색공간을 선택할 수 있습니다. 사용 가능한 옵션은 자동(기본값), RGB(0~255), RGB(16~235), REC709 및 REC601입니다.

색 일치

이미지의 각 색상 구성요소를 조정하는 방식으로 투사된 이미지의 색상을 변경합니다. 조정 가능한 색에는 빨간색, 녹색, 파란색, 시안색, 노란색 및 마젠타색(R / G / B / C / Y / M)가 있습니다.

- **자동 테스트 패턴**: 조정하는 동안 특정 색상 패턴을 볼 수 있는 기능입니다.
- **R / G / B / C / Y / M**: 추가 조정할 색상을 선택할 수 있습니다.
  - **색상**: 선택한 색상의 색을 조정할 수 있습니다. 값에는 원래 색상에서 색도 다이어그램을 중심으로 회전 각도가 반영됩니다. 값이 커지면 시계 반대 방향으로, 값이 작아지면 시계 방향으로 각각 회전합니다.
  - **채도**: 선택한 색상의 채도를 조정할 수 있습니다. 값은 색도 다이어그램 중앙의 하얀색에서부터 또는 하얀색 쪽으로 색상이 이동함을 나타냅니다.
  - **Luminance**: 선택한 색상의 휘도를 조정할 수 있습니다. 값을 올리면 이미지가 밝아지고(색상에 흰색 추가) 값을 내리면 이미지가 어두워집니다(색상에 검은색 추가).
- **초기화**: 기능 설정을 공장 기본값으로 초기화할 수 있습니다.

참고: *3D, 2D 고속 또는 블렌딩 모드를 선택하면 색온도 또는 White Enhancement 기능을 사용할 수 없습니다.*

배경화면 색

특정 벽에 투사할 때 색상 성능을 극대화하도록 프로젝터의 벽면 색상을 설정할 수 있습니다. 사용 가능한 옵션은 끄기, 칠판, 연한 노랑, 연두색, 연한 파란색, 분홍색 및 Gray입니다.

3D 설정

3D 비디오 파일은 동일한 장면의 약간 다른 이미지(프레임) 두 개를 결합하여 왼쪽 눈과 오른쪽 눈이 보는 서로 다른 보기를 표현합니다. 이러한 프레임이 매우 빠르게 표시되고 왼쪽 및 오른쪽 프레임과 동기화된 3D 안경으로 시청할 때는 시청자의 두뇌가 개별 이미지를 단일 3D 이미지로 조합하게 됩니다. 3D 메뉴에는 3D 영상을 올바르게 표시하도록 3D 기능을 설정하는 옵션이 있습니다.

3D 모드

3D 기능을 활성화하거나 비활성화할 수 있습니다.

3D 형식

3D 입력 신호에 적합한 3D 포맷을 선택할 수 있습니다. 사용 가능한 옵션은 자동, 프레임 패킹, 좌우 분할, 상하 분할 및 순차적 프레임입니다.

3D 테크

3D 동기화 신호가 처리되는 방식에 따라 적절한 3D 기술을 선택할 수 있습니다.

- **DLP 링크:** 프로젝터에 내장된 DLP 링크 기술에 의해 3D 동기 신호가 생성되면 DLP 링크를 선택할 수 있습니다. DLP 링크 기능은 DLP 3D 기술과 호환되고 3D 기능이 활성화된 안경에서만 작동합니다.
- **3D 싱크:** 3D 동기화 출력 신호가 3D 동기화 출력 포트를 통해 이미터 또는 다른 프로젝터로 전송될 때 3D 동기화를 선택합니다.

프로젝터 사용법

3D-2D

3D 콘텐츠를 2D 이미지로 변환할 수 있습니다.

- **3D**: 3D 콘텐츠를 정상적으로 재생합니다.
- **L**: 3D 콘텐츠의 왼쪽 이미지를 재생합니다.
- **R**: 3D 콘텐츠의 오른쪽 이미지를 재생합니다.

3D 동기화 출력

3D 동기화 출력 신호 전송을 설정합니다.

- **이미터로 이동**: 3D 동기화 신호를 3D 동기화 출력 포트에 연결된 이미터로 보냅니다.
- **다음 프로젝터로 이동**: 여러 대의 프로젝터를 사용할 때 3D 동기 신호를 다음 프로젝터로 보냅니다.

3D 전환

3D 영상이 올바르게 표시되지 않을 경우 이 기능을 이용하여 3D 좌우 프레임을 반전시킬 수 있습니다.

프레임 지연

수신되고 있는 3D 신호와 실행 중인 결과 사이의 시간 차이를 보정할 수 있도록 프로젝터의 프레임 지연 값을 설정합니다.

초기화

기능 설정을 공장 기본값으로 초기화할 수 있습니다.

참고: *2D 고속 또는 블렌딩 모드를 선택하면 3D 테크, 3D-2D, 3D 동기화 출력, 3D 전환, 프레임 지연 기능을 사용할 수 없습니다.*

사용자에게 저장

이미지 설정을 사용자 모드에 저장합니다.

사용자에게 적용

이미지 설정을 사용자-프리젠테이션, 사용자-밝게, 사용자-영화, 사용자-HDR, 사용자-sRGB, 사용자-DICOM SIM., 사용자-블렌딩, 사용자-3D 또는 사용자-2D 고속로 적용합니다.

초기화

모든 이미지 설정을 공장 기본값으로 초기화합니다.

프로젝터 사용법

디스플레이 메뉴

설치 환경에 따라 이미지가 제대로 투사되도록 설정을 구성하는 방법을 익힐 수 있습니다.

하위 메뉴

- 종횡비
- 디지털 줌
- 이미지 이동
- 기하학적 보정
- 에지 마스크
- 화면 고정
- 테스트 패턴
- PIP/PBP

종횡비

투사된 이미지의 화면비를 설정합니다. 사용 가능한 옵션은 자동(기본값), 4:3, 16:9, 16:10, LBX 또는 원래입니다. 자동을 선택하면 감지된 이미지 크기로 표시됩니다.

- **자동:** 적당한 디스플레이 포맷을 자동으로 선택합니다.
- **4:3:** 이 포맷은 4:3 입력 소스용입니다.
- **16:9:** 이 포맷은 와이드스크린 TV를 위한 향상된 HDTV와 DVD와 같은 16:9 입력 소스용입니다.
- **16:10:** 이 포맷은 와이드 스크린 랩톱과 같은 16:10 입력 소스용입니다.
- **LBX:** 이 포맷은 16x9가 아닌 레터박스 소스 및 전체 해상도에서 화면비율 2.35:1을 표시하기 위해 외부 16x9 렌즈를 사용하는 경우를 위한 것입니다.
- **원래:** 이 포맷은 크기 조정을 하지 않고 이미지를 원본 크기로 표시합니다.

참고:

- *LBX 모드 상세 정보*
  - *일부 레터박스 형식 DVD는 16x9 TV에 적용되지 않습니다. 이런 경우 이미지를 16:9 모드에서 표시하면 이미지가 제대로 보이지 않습니다. 이러한 경우 DVD를 보려면 4:3 모드를 사용하십시오. 그러나 콘텐츠 자체가 4:3이 아니면 16:9 디스플레이에서 이미지 둘레에 흑색 막대가 표시됩니다. 이런 경우 16:9 디스플레이에서 이미지를 채우기 위해 LBX 모드를 사용할 수 있습니다.*
  - *외부 애너모픽 렌즈를 사용하는 경우 이 LBX 모드는 16x9 디스플레이에 맞게 향상된 애너모픽 와이드를 지원하는 2.35:1 콘텐츠(애너모픽 DVD 및 HDTV 영화 신호원 포함)를 2.35:1 이미지로 시청할 수도 있게 합니다. 이 경우 흑색 막대가 없습니다. 완전히 활용됩니다.*
- *3D 또는 2D 고속 모드를 선택하면 종횡비 기능을 사용할 수 없습니다.*

WUXGA 배율 표

	480i/p	576i/p	1080i/p	720p	PC
자동	- 입력 소스 신호의 화면비를 고정하고 DMD 해상도를 충족하는 높이 또는 폭 중 하나로 배율을 조정합니다. - 소스가 4:3일 경우, 크기가 자동으로 1600 x 1200으로 조정됩니다 - 소스가 16:9일 경우, 크기가 자동으로 1920 x 1080으로 조정됩니다 - 소스가 16:10일 경우, 크기가 자동으로 1920 x 1200으로 조정됩니다				
4x3	1600 x 1200로 크기 조정.				
16x9	1920 x 1080로 크기 조정.				
16x10	1920 x 1200로 크기 조정.				
LBX	1920x1440으로 조정한 후 중앙 1920x1200 이미지를 가져와서 표시				
원래	매핑 중심.				

프로젝터 사용법

디지털 줌
투사된 이미지의 크기를 디지털 방식으로 조정합니다.

비례
이미지의 높이와 폭이 동일한 비율로 변경되도록 만들 수 있습니다.

수평
◀ 버튼이나 ▶ 버튼을 눌러서 투사된 이미지의 폭을 조절할 수 있습니다.

수직
▲ 버튼이나 ▼ 버튼을 눌러서 투사된 이미지의 높이를 조절할 수 있습니다.

Horizontal Shift
◀ 버튼이나 ▶ 버튼을 눌러서 투사된 이미지의 수평 이동을 조절할 수 있습니다.

Vertical Shift
▲ 버튼이나 ▼ 버튼을 눌러서 투사된 이미지의 수직 이동을 조절할 수 있습니다.

초기화
디지털 줌 설정을 공장 기본값으로 초기화할 수 있습니다.

참고: *3D 또는 2D 고속 모드를 선택하면 디지털 줌 기능을 사용할 수 없습니다.*

이미지 이동
투사된 이미지의 위치를 조정할 수 있습니다.

수평 위치
◀ 버튼이나 ▶ 버튼을 눌러서 투사된 이미지의 위치를 수평 방향으로 조정할 수 있습니다.

수직 위치
▲ 버튼이나 ▼ 버튼을 눌러서 투사된 이미지의 위치를 수직 방향으로 조정할 수 있습니다.

초기화
이미지 이동 설정을 공장 기본값으로 초기화할 수 있습니다.

참고: *3D 또는 2D 고속 모드를 선택하면 이미지 이동 기능을 사용할 수 없습니다.*

기하학적 보정
다양한 투사 표면에 맞게 이미지의 모양을 조정할 수 있도록 기하학적 설정을 구성할 수 있습니다.

워프 제어
다양한 투사 표면에 맞게 이미지의 모양을 조정할 수 있도록 기하학적 설정을 구성할 수 있습니다.

- 기본: 키스톤, 핀쿠션, 4모서리 설정을 구성할 수 있습니다.
- 고급 설정: 격자 색상, 격자 배경, 워프 설정, 블렌드 설정 및 블랙 레벨을 구성할 수 있습니다.
- AP: 워프 및 블렌드 소프트웨어 도구를 사용하여 프로젝터를 제어합니다. 워프 및 블렌드 제어 소프트웨어가 활성화되면 프로젝터에 내장된 기하 기능이 비활성화됩니다.

프로젝터 사용법

기본 워프

기본 워프 설정을 구성할 수 있습니다.

참고: *워프 제어의 고급 설정 또는 AP를 선택하면 키스톤, 핀쿠션, 4모서리 기능을 사용할 수 없습니다.*

- **키스톤:** 키스톤 기능은 비대칭 직사각형 모양의 이미지를 조정하는 데 사용됩니다.
  - **수평:** 반듯한 직사각형이 되도록 투사된 이미지의 왼쪽과 오른쪽을 조정합니다. 이 기능은 이미지의 왼쪽과 오른쪽의 크기가 다를 때 사용하십시오.

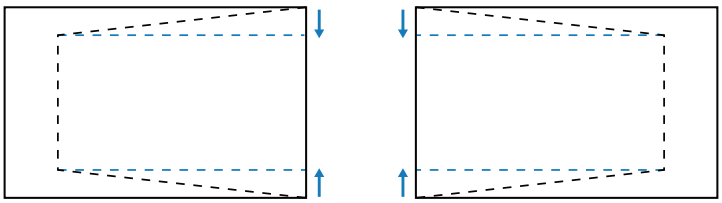

  - **수직:** 반듯한 직사각형이 되도록 투사된 이미지의 상단과 하단을 조정합니다. 이 기능은 이미지의 맨 위와 맨 아래의 크기가 다를 때 사용하십시오.

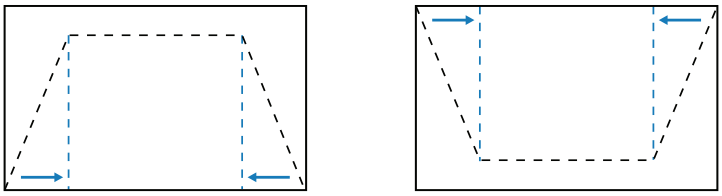

- **핀쿠션:** 핀쿠션 기능은 배럴이나 핀쿠션 왜곡 현상이 있는 이미지를 조정하는 데 사용됩니다.
  - **수평:** 수평 배럴이나 핀쿠션 왜곡 현상이 있는 투사 이미지를 보정할 수 있습니다.

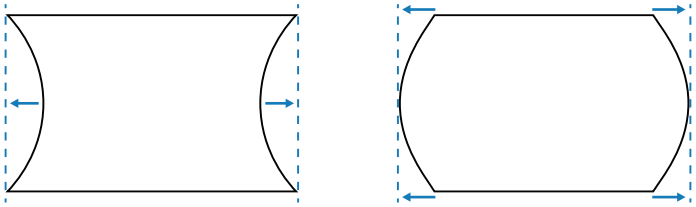

  - **수직:** 수직 배럴이나 핀쿠션 왜곡 현상이 있는 투사 이미지를 보정할 수 있습니다.

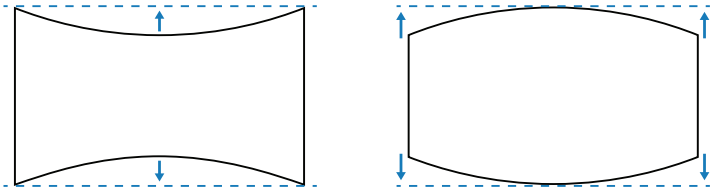

- **4모서리:** 특정 투사 표면에 맞도록 이미지의 네 모서리를 이동하여 이미지의 모양을 조정할 수 있습니다.

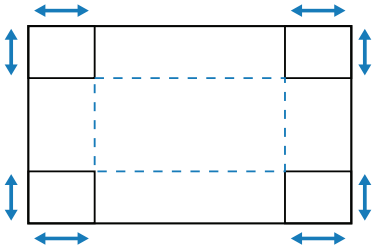

프로젝터 사용법

고급 워프

고급 워프 설정을 구성할 수 있습니다.

참고: *워프 제어의 기본 또는 AP를 선택하면 고급 워프 기능을 사용할 수 없습니다.*

- **격자 색상:** 녹색, 마젠타색, 빨간색 및시안색 중에서 워프 및 블렌드 패턴에 사용할 격자 색상을 선택할 수 있습니다.
- **격자 배경:** 검은색과 투명색 사이의 격자 배경을 선택할 수 있습니다.
- **Warp Setting:** 워프 설정을 구성할 수 있습니다.
  - **격자점:** 워프 패턴의 격자 점을 설정할 수 있습니다. 옵션은 다음과 같습니다. 2x2(기본값), 3x3, 5x5, 9x9, and 17x17.
  - **워프 이너:** 이 기능을 켜면 내부 그리드를 조정할 수 있습니다.
  - **워프 선명도:** 격자 선이 직선에서 곡선으로 휘어지면 격자 선이 왜곡되어 들쭉날쭉해집니다. 이러한 현상이 나타나지 않도록 하려면 워프 선명도를 조정해서 이미지 가장자리를 흐릿하거나 선명하게 만들면 됩니다.
- **블렌드 설정:** 인접해 있는 두 개 이상의 이미지를 하나의 크고 매끄러운 이미지로 병합하도록 프로젝터에서 직접 블렌딩 설정을 구성할 수 있습니다.
  - **블렌드 폭:** 블렌드 패턴 너비를 설정할 수 있습니다.
  - **격자수 오버랩:** 블렌드 중첩 그리드 수를 설정할 수 있습니다.
  - **감마:** 블렌딩 영역의 감마 값을 선택해서 블렌딩 효과의 곡률을 조정할 수 있습니다.

참고: *설치 유연성을 위해 이 장치의 블렌딩 메뉴에 FW 제한을 적용하지 않았습니다. 과도한 수준으로 워프하려고 시도하면 왜곡이 발생할 수 있습니다. 설치가 매우 복잡한 경우 유료로 구입할 수 있는 힘용 외부 장치에 대해 대리점에 문의하십시오.*

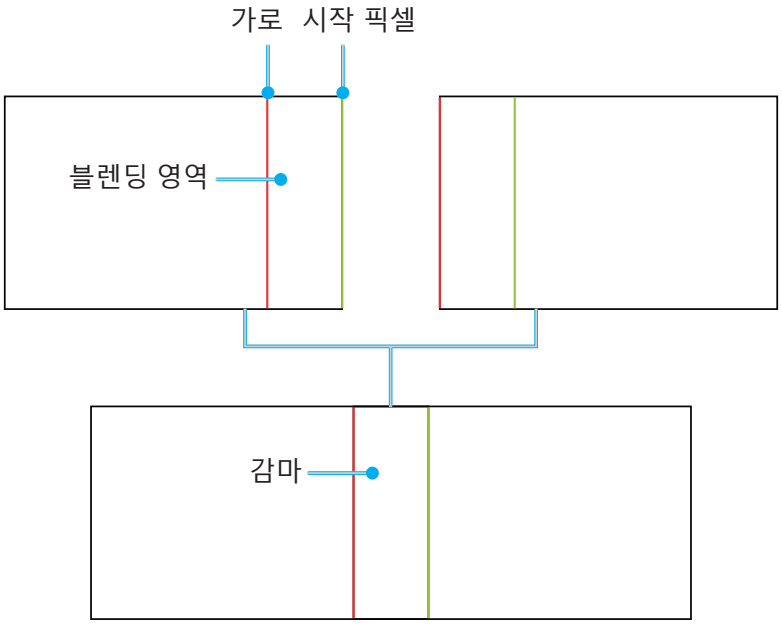

- **검은색 단계:** 이미지 두 개가 겹치는 경우 겹치는 영역이 겹치지 않는 영역과 다르게 나타날 수 있습니다. 프로젝터의 블랙 레벨 설정을 사용하면 눈에 덜 띄도록 편차를 줄일 수 있습니다.
  - **영역:** 조정이 필요한 영역을 표시할 수 있습니다.
  - **사용:** 선택한 영역의 검은색 단계 조정을 활성화하거나 비활성화할 수 있습니다.
  - **영역 편집:** 선택한 영역의 검은색 단계를 수정할 수 있습니다.
  - **포인트 추가:** 검은색 단계 조정을 위해 영역 제어 포인트를 최대 32개까지 추가할 수 있습니다.
  - **포인트 제거 :** 선택한 영역에서 제어 포인트를 4개 이상 제거할 수 있습니다.

    참고: *제어 포인트를 추가하거나 제거한 후* ***입력****를 누르면 시계 반대 방향으로 다음 포인트로 이동합니다.*
  - **밝기:** 선택한 영역의 밝기를 조정할 수 있습니다.
  - **빨간색/녹색/파란색:** 선택한 영역의 각 색상을 개별적으로 조정할 수 있습니다.
  - **초기화:** 하단 영역이나 상단 영역 또는 두 영역 모두의 검은색 단계을 공장 기본값으로 초기화할 수 있습니다.

메모리

프로젝터에 직접 설정한 것과 외부 소프트웨어 도구를 통해 구성된 것을 포함하여 기하 메모리를 최대 5개까지 저장할 수 있습니다. 사용 가능한 옵션은 메모리 저장, 메모리 적용 및 메모리 삭제입니다.

초기화

기하 설정을 공장 기본값으로 초기화할 수 있습니다.

에지 마스크

엣지 블렌딩 기능을 사용하면 투사된 이미지에서 테두리를 한 개 또는 여러 개 숨길 수 있습니다. 이 기능으로 비디오 이미지 엣지의 비디오 인코딩 노이즈를 제거할 수 있습니다.

참고: *3D, 2D 고속 또는 PIP/PBP 기능이 켜져 있을 때는 에지 마스크 기능을 사용할 수 없습니다.*

화면 고정

소스 장치에 변경이 있음에도 표시 화면을 일시 중지하려는 경우 선택하십시오.

테스트 패턴

테스트 패턴을 선택할 수 있습니다. 사용 가능한 옵션은 끄기, 녹색 그리드, 자홍색 그리드, 흰색 눈금, 하얀색, 검은색, 빨간색, 녹색, 파란색, 노란색, 마젠타색, 시안색, ANSI 대비 4x4, 컬러바 및 전체 화면입니다.

PIP/PBP

PIP/PBP(Picture in Picture/Picture by Picture) 기능을 사용하면 두 개의 입력 소스에서 수신한 두 개의 이미지를 동시에 화면에 표시할 수 있습니다.

참고: *PIP/PBP 기능은 3D, 2D 고속 모드, 종횡비, 디지털 줌 및 이미지 이동 기능을 지원하지 않습니다.*

스크린

적합한 PIP/PBP 모드를 선택하거나 기능을 비활성화할 수 있습니다.

- **끄기:** PIP/PBP 모드가 비활성화됩니다.
- **PIP:** 기본 화면에 하나의 입력 소스를 표시하고 삽입 창에 다른 입력 소스를 표시할 수 있습니다.
- **PBP:** 동일한 크기의 이미지 두 개를 화면에 표시할 수 있습니다.

메인 소스

주 이미지로 사용할 입력 소스를 선택할 수 있습니다. 사용 가능한 소스에는 VGA, HDMI1, HDMI2, HDBaseT가 있습니다.

하위 소스

주 이미지로 사용할 입력 소스를 선택할 수 있습니다. 사용 가능한 소스에는 VGA, HDMI1, HDMI2, HDBaseT가 있습니다.

프로젝터 사용법

스왑
주 소스와 하위 소스를 서로 바꿀 수 있습니다.

크기
PIP 모드에서 하위 소스의 화면 표시 크기를 변경할 수 있습니다. 사용 가능한 옵션은 크게, 중간 및 작게입니다.

위치
하위 이미지의 위치를 조정할 수 있습니다. 아래 나와 있는 레이아웃 차트의 "P"는 기본 이미지를 의미합니다.

- **PBP 레이아웃**

PBP 레이아웃	PBP 크기		
	작게	중간	크게
PBP, 주 왼쪽			
PBP, 주 오른쪽			
PBP, 주 상단	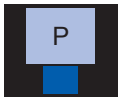		
PBP, 주 하단			

- **PIP 레이아웃**

PIP 레이아웃	PIP 크기		
	작게	중간	크게
PIP, 하단 오른쪽			
PIP, 하단 왼쪽			
PIP, 상단 왼쪽			
PIP, 상단 오른쪽			

프로젝터 사용법

참고: *다음은 IP/PBP 호환성 표입니다.*

PIP/PBP			메인 소스				
			VGA	HDMI 2.0	HDMI 1.0		HDBaseT
				v1.4	v1.4	v2.0	
하위 소스	VGA		—	V	V	V	V
	HDMI 2.0	v1.4	V	—	V	V	V
	HDMI 1.0	v1.4	V	V	—	—	V
		v2.0	V	V	—	—	V
	HDBaseT		V	V	V	V	—

참고:

a) 입력의 대역폭 둘 다 지나치게 넓을 경우 깜박거리는 줄이 나타날 수 있습니다. 해상도를 줄여 보십시오.

b) 주 영상과 하위 영상의 프레임 속도가 서로 다를 경우 프레임이 찢어지듯 갈라지는 테어링 현상이 나타날 수 있습니다.

초기화

디스플레이 설정을 공장 기본값으로 초기화할 수 있습니다.

프로젝터 사용법

입력 설정 메뉴

프로젝터 입력 설정 구성 방법을 익힐 수 있습니다.

하위 메뉴

- 자동 소스
- 고속 재싱크
- Active Inputs
- 지연 조정
- VGA
- HDMI

자동 소스

자동 소스를 활성화하면 프로젝터가 입력 신호를 감지해서 선택합니다. 입력 소스가 선택되면 리모컨이나 키패드의 입력 버튼을 눌러서 사용 가능한 소스 간에 전환할 수 있습니다. 이 기능을 비활성화하면 입력 버튼을 눌렀을 때 하위 메뉴인 액티브 입력이 나타나게 됩니다.

고속 재싱크

고속 재싱크 기능을 설정할 수 있습니다.

Active Inputs

소스 목록에서 입력 신호를 선택할 수 있습니다. 사용 가능한 소스에는 VGA, HDMI1, HDMI2, HDBaseT가 있습니다.

지연 조정

응답 시간 단축 기능입니다.

VGA

적합한 위상과 해상도를 선택해서 VGA 소스를 설정할 수 있습니다.

HDMI

프로젝터의 HDMI 포트를 설정할 수 있습니다.

출력

신호를 출력할 포트를 HDMI 1과 HDMI 2 중 하나로 설정할 수 있습니다.

HDMI 1 EDID/HDMI 2 EDID

HDMI 신호를 수신할 때 신호가 올바르게 표시되도록 프로젝터의 EDID 호환성을 설정할 수 있습니다. HDMI 1.4가 있는 입력 장치의 경우 1.4를, HDMI 2.0이 있는 입력 장치의 경우 2.0을 각각 선택하십시오.

참고: *보다 나은 3D 환경을 위해 HDMI 1.4를 선택하는 것이 좋습니다.*

초기화

모든 입력 설정을 공장 기본값으로 초기화할 수 있습니다.

프로젝터 사용법

장치 설정 메뉴

프로젝터의 시스템 설정 구성 방법을 익힐 수 있습니다.

하위 메뉴

- 언어
- 투사
- 렌즈 설정
- 일정
- 날짜 및 시간
- 전원 설정
- 광원 설정
- 셔터
- 오디오
- 보안
- 온 스크린 디스플레이
- 로고 설정
- 높은 고도
- 사용자 데이터
- 시스템 업데이트

언어

OSD 메뉴의 언어를 선택할 수 있습니다. 사용 가능한 언어는 영어, 독일어, 프랑스어, 이탈리아어, 스페인어, 포르투갈어, 폴란드어, 네덜란드어, 노르웨이어, 중국어 번체, 중국어 간체, 일본어, 한국어, 러시아어, 헝가리어, 태국어입니다.

투사

적절한 투사 모드를 선택해서 이미지의 방향을 변경할 수 있습니다.

천장

이 기능은 천장 마운트 설치용입니다.

리어

후면 투사용 기능입니다.

렌즈 설정

화질과 이미지의 위치를 조정하도록 렌즈 설정을 구성할 수 있습니다.

초점

▲ 버튼이나 ▼ 버튼을 눌러서 투사된 이미지의 초점을 조절할 수 있습니다.

줌

🔍+ 버튼이나 🔍- 버튼을 눌러서 투사된 이미지의 크기를 조절할 수 있습니다.

렌즈 이동

▲ ▼ ◀ ▶ 버튼을 눌러서 렌즈 위치를 조정하면 투사되는 영역을 이동할 수 있습니다.

참고: *BX-CTA17 플로팅 링*

- 광학 성능을 높이려면 줌 및 초점을 조정하기 전에 플로팅 링을 수동으로 조정하십시오.
- 플로팅 링의 라벨 눈금은 투사 거리를 나타냅니다.
- 투사 거리는 프로젝터 렌즈에서 스크린까지의 거리입니다. 예를 들어 스크린과 프로젝터 렌즈 사이의 거리가 1.4m인 경우 성능을 높이기 위해 플로팅 링 눈금을 "1.40" 으로 조정하십시오.

프로젝터 사용법

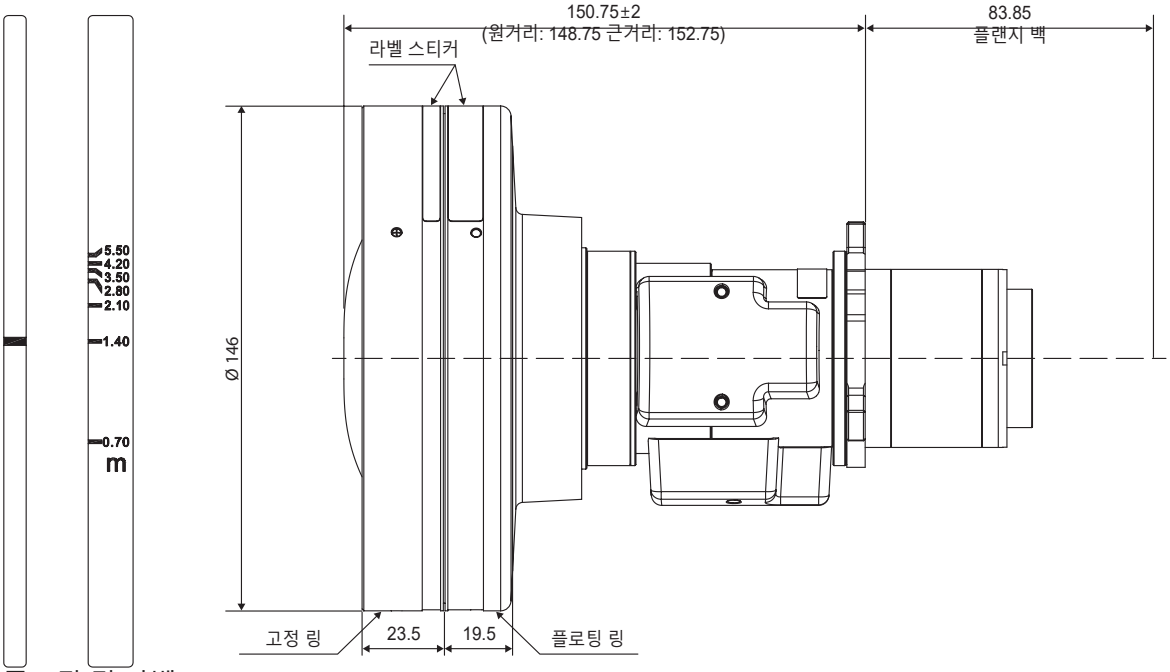

플로팅 링 라벨 스티커

렌즈 시프트 메모리

이 프로젝터에는 렌즈 위치, 줌 및 초점을 기록하는 렌즈 설정을 최대 5개까지 저장할 수 있습니다.

- **메모리 저장:** 레코드 1에서 레코드 5까지 중에 선택해서 현재 렌즈 설정을 저장할 수 있습니다.
- **메모리 적용:** 레코드 1에서 레코드 5까지 중에 선택해서 렌즈 설정을 적용할 수 있습니다.
- **메모리 삭제:** 저장된 렌즈 레코드를 삭제할 수 있습니다.

참고:

- *렌즈 시프트 메모리를 설정하기 전에 렌즈 보정을 수행하십시오.*
- *렌즈 보정을 수행하면 저장된 렌즈 레코드가 지워지게 됩니다.*
- *렌즈 보정이 완료되지 않으면 렌즈 시프트 메모리를 사용할 수 없습니다.*

렌즈 보정

렌즈 위치가 중앙에 맞춰지도록 보정할 수 있습니다.

렌즈 잠금

렌즈 모터가 움직이지 않도록 렌즈를 잠글 수 있습니다. 그러면 모든 렌즈 기능이 비활성화됩니다.

참고: *렌즈 잠금 기능이 켜져 있을 때는 초점, 줌, 렌즈 이동, 렌즈 시프트 메모리 및 렌즈 보정 기능을 사용할 수 없습니다.*

초기화

렌즈 설정을 공장 기본값으로 초기화할 수 있습니다.

일정

설정한 시간에 자동으로 작동하도록 프로젝터 기능을 예약할 수 있습니다.

날짜 및 시간

프로젝터의 날짜와 시간을 화면에 표시할 수 있습니다.

일정 모드

일정 기능을 활성화하거나 비활성화할 수 있습니다. 프로젝터가 외부 장치나 소프트웨어를 통해 제어되는 경우에는 일정 모드가 AP 모드로 표시되고 프로젝터의 일정 기능은 회색으로 표시되면서 비활성화됩니다.

프로젝터 사용법

오늘 보기

오늘 예정된 이벤트 목록을 볼 수 있습니다.

월요일 ~ 일요일

요일별 일정을 설정할 수 있습니다.. 일정 메뉴 페이지에서 요일을 선택한 후 일정을 설정하십시오.

- **일정 활성화:** 선택한 요일의 일정 기능을 활성화하거나 비활성화할 수 있습니다.
- **이벤트 01-08:** 이벤트 레코드 번호를 선택해서 일정 세부 정보를 설정할 수 있습니다.
  - **시간:** 이벤트 시간을 설정할 수 있습니다.
  - **이벤트:** 설정한 시간에 자동으로 작동할 이벤트 기능을 선택할 수 있습니다. 사용 가능한 기능은 전원 설정, Input Source, 광원 모드 및 셔터입니다.
  - **초기화:** 이벤트 설정을 초기화할 수 있습니다.
- **더 많은 이벤트/이전 이벤트(이벤트 01 ~ 16):** 보다 많은 이벤트 레코드를 표시하거나, 이 중에서 한 개를 선택해서 일정 세부 정보를 설정할 수 있습니다.
- **~로 이벤트 복사:** 해당 요일의 이벤트 설정을 다른 요일에 복사할 수 있습니다.
- **요일 초기화:** 요일의 일정 설정을 초기화할 수 있습니다.

일정 초기화

모든 일정 설정을 초기화할 수 있습니다.

날짜 및 시간

프로젝터의 날짜와 시간을 설정할 수 있습니다.

클럭 모드

NTP 서버나 수동 중 하나로 클럭 모드를 설정할 수 있습니다.

참고: *NTP 서버를 사용하려면 프로젝터가 인터넷에 연결되어 있어야 합니다.*

날짜

프로젝터의 날짜를 설정할 수 있습니다. 날짜 형식은 년/월/일입니다.

시간

프로젝터 시간을 설정할 수 있습니다.

일광 절약 시간제

일광 절약 시간제 기능을 활성화하거나 비활성화할 수 있습니다.

NTP 서버

네트워크 클럭 모드에서 NTP 서버를 선택할 수 있습니다.

표준시간대

네트워크 클럭 모드에서 표준 시간대를 선택할 수 있습니다.

간격 업데이트

날짜와 시간 업데이트 주기를 설정할 수 있습니다.

적용

날짜 및 시간의 변경사항을 적용할 수 있습니다.

참고:

- *클럭 모드의 NTP 서버 사용를 선택하면 날짜 및 시간 기능을 사용할 수 없습니다.*
- *클럭 모드의 수동을 선택하면 일광 절약 시간제, NTP 서버, 표준시간대 및 간격 업데이트 기능을 사용할 수 없습니다.*

프로젝터 사용법

전원 설정

프로젝터의 전원 설정을 구성할 수 있습니다.

전원 모드(대기)

프로젝터의 대기 모드를 설정할 수 있습니다.

- **에코:** 전력 소비량이 최소값(0.5W)이어서 네트워크를 제어할 수 없습니다.
- **활성:** 전력 소비량이 낮아서(< 2W) LAN 모듈이 절전 모드로 전환되고 WoL(Wake on LAN)을 통해서 절전 모드를 해제할 수 있습니다. LAN 모듈이 WoL에 의해 활성화되면 프로젝터는 네트워크를 통해 명령을 수신할 준비가 됩니다.
- **커뮤니케이션:** 전력 소비량이 많아서 네트워크를 통해 프로젝터를 제어할 수 있습니다.

신호 전원 켜기

이 기능을 켜면 HDMI 입력 소스에 연결되어 있을 때 프로젝터가 자동으로 켜집니다. 통신 모드로 설정된 대기 프로젝터에만 적용됩니다.

자동 전원 꺼짐

지정한 시간 이내에 신호가 없을 경우 프로젝터가 자동으로 꺼지는 시간 간격을 타이머로 설정할 수 있습니다. ◀ 버튼이나 ▶ 버튼을 눌러서 시간을 늘리거나 줄일 수 있으며, 한 번 누를 때마다 1분씩 조정됩니다.

절전 타이머

지정한 시간 동안 작동한 후 프로젝터가 자동으로 꺼지는 시간 간격을 타이머로 설정할 수 있습니다.

12V 트리거

이 기능을 사용하여 트리거를 활성화하거나 비활성화합니다.

참고: *릴레이 시스템 제어를 위해 12V 200mA(최대)를 출력하는 3.5mm TS 타입 미니 잭.*

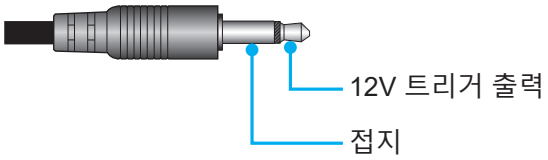

초기화

전원 설정을 공장 기본값으로 초기화할 수 있습니다.

프로젝터 사용법

광원 설정

프로젝터 밝기를 제어하도록 광원을 설정할 수 있습니다.

광원 모드

설치 요구사항에 따라 광원 모드를 선택할 수 있습니다. 사용 가능한 옵션은 일반, 절전 모드 및 Custom Power 입니다.

사용자 지정 밝기

광원 모드가 사용자 지정 모드로 설정되어 있으면 사용자 지정 밝기 수준으로 설정할 수 있습니다. 고정 밝기로 설정하면 이미지 밝기가 지정된 수준에서 그대로 유지됩니다. 특수 알고리즘은 이미지를 고정 밝기 수준으로 유지하기 위해서 밝기의 자연적 감쇠를 보상할 수 있도록 설계되어 있습니다.

- **밝기 레벨:** 밝기를 30% ~ 100% 수준에서 조정할 수 있습니다.
- **대비 밝기:** 설정한 밝기 레벨에서 이미지의 밝기가 유지됩니다. 특수 알고리즘은 이미지를 고정 밝기 수준으로 유지하기 위해서 밝기의 자연적 감쇠를 보상할 수 있도록 설계되어 있습니다.

참고: *다이내믹 블랙 또는 익스트림 검정이 켜져 있을 때는 광원 모드의 일반만 지원됩니다.*

셔터

셔터 동작을 설정할 수 있습니다.

페이드인

셔터를 끌 때 페이드인 효과가 나타나는 기능입니다. 페이딩 효과의 지속 기간은 0.5초과 5초 사이에서 조정할 수 있습니다.

페이드아웃

셔터를 켤 때 페이드아웃 효과가 나타나는 기능입니다. 페이딩 효과의 지속 기간은 0.5초과 5초 사이에서 조정할 수 있습니다.

시작

프로젝터를 켤 때 셔터의 동작을 선택할 수 있습니다.

- **셔터 끄기:** 전원이 켜지면 프로젝터가 이미지를 정상적으로 투사합니다.
- **셔터 켜기:** 전원이 켜지면 프로젝터가 자동으로 셔터를 켭니다.

오디오

프로젝터 오디오를 설정할 수 있습니다.

음소거

프로젝터 사운드를 켜거나 끌 수 있습니다.

볼륨

프로젝터 오디오 볼륨 레벨을 조절할 수 있습니다.

보안

프로젝터를 보호할 수 있도록 보안 확인을 설정할 수 있습니다.

보안

켜기 옵션을 선택하면 프로젝터를 비밀번호로 보호할 수 있습니다. 사용자가 틀린 비밀번호를 3회 입력할 경우 프로젝터가 3초 후에 종료된다는 경고 메시지 창이 나타나게 됩니다.

보안 타이머

비밀번호를 입력하지 않고 프로젝터를 사용할 수 있는 시간 길이를 지정할 수 있습니다. 타이머가 0으로 카운트되면 비밀번호를 입력해야 프로젝터를 사용할 수 있습니다. 타이머는 프로젝터를 켤 때마다 다시 시작됩니다.

비밀번호 변경

프로젝터 비밀번호를 변경합니다.

프로젝터 사용법

참고: *자동 전원 꺼짐, 절전 타이머 및 보안 타이머를 포함하여 지정된 타이머에 도달하기 직전 1분 동안 프로젝터가 60초 후에 종료된다는 경고 메시지 팝업 창이 화면에 나타납니다. 리모컨이나 프로젝터 키패드의 아무 버튼이나 눌러서 타이머를 재설정하면 프로젝터가 그대로 켜져 있게 됩니다.*

온 스크린 디스플레이

온 스크린 디스플레이 메뉴를 설정합니다.

메뉴 위치

좌측 상단, 우측 상단, 중앙, 좌측 하단 및 우측 하단에서 메뉴 위치를 선택합니다.

메뉴 투명도

메뉴 투명도 수준을 설정할 수 있습니다.

메뉴 타이머

메뉴가 화면에 표시되는 기간을 설정할 수 있습니다.

정보 숨기기

입력 소스, IP 주소 등과 같은 코너 정보 메시지를 활성화하거나 비활성화할 수 있습니다.

배경

입력 신호가 감지되지 않을 때 화면에 표시할 배경색을 설정할 수 있습니다. 사용 가능한 옵션은 파란색, 검은색, 하얀색 및 로고입니다.

로고 설정

시작 화면의 로고를 설정할 수 있습니다.

로고 변경

시작 화면의 로고를 변경할 수 있습니다. 기본 로고 외에 사용자는 기본값, 중립, User Logo 및 캡처된 로고에서 선택할 수 있습니다.

- **기본값:** 프로젝터 기본 로고입니다.
- **중립:** 로고가 시작 화면에 표시되지 않습니다.
- **User Logo:** 웹 제어판에서 업로드된 사용자 로고입니다.
- **캡처된 로고:** 로고 캡처 기능을 통해 저장된 로고입니다.

참고: *지원되는 로고 형식은 PNG이며 크기는 1920 x 1200픽셀입니다.*

로고 캡처

투사된 이미지의 일부를 캡처하여 사용자 지정 로고로 저장할 수 있습니다.

로고 삭제

캡처된 로고와 User Logo를 포함하여 저장된 사용자 지정 로고를 삭제할 수 있습니다.

높은 고도

이 모드를 켜면 팬 속도를 높일 수 있습니다. 화질을 보장하고 프로젝터 손상을 방지하려면 온도나 습도가 높거나 고도가 높은 환경에서 사용할 때는 높은 고도 모드를 활성화하십시오.

사용자 데이터

프로젝터 설정을 사용자 데이터로 저장했다가 나중에 이 설정을 다시 로드할 수 있습니다.

- **모든 설정 저장:** 모든 프로젝터 설정을 사용자 데이터로 저장할 수 있습니다. 최대 5개까지 저장이 가능합니다.
- **모든 설정 로드:** 이전에 저장한 사용자 데이터를 로드할 수 있습니다.

시스템 업데이트

시스템을 자동 또는 수동으로 업데이트할 수 있습니다.

- **자동:** 프로젝터가 인터넷에 연결될 때마다 시스템이 업데이트를 자동으로 확인합니다.
- **자동 다운로드:** "자동"과 "자동 다운로드"가 모두 켜져 있을 때는 새 업데이트가 자동으로 다운로드됩니다.
- **Update:** 시스템 펌웨어를 수동으로 업데이트할 수 있습니다.

프로젝터 사용법

초기화

설정을 공장 기본값으로 초기화할 수 있습니다.

- **OSD 재설정:** OSD 설정을 공장 기본값으로 초기화할 수 있습니다.
- **기본값으로 초기화:** 모든 프로젝터 설정을 공장 기본값으로 초기화할 수 있습니다.
- **선택적 초기화:** 메인 메뉴 중 한 개의 설정을 초기화할 수 있습니다. 사용자가 이미지, 디스플레이, 입력, 커뮤니케이션 및 설정에서 선택할 수 있습니다.

프로젝터 사용법

통신 메뉴

통신 메뉴는 프로젝터가 다른 프로젝터나 제어 장치와 통신할 수 있도록 설정을 구성하는 데 사용됩니다.

하위 메뉴

- 프로젝터 ID
- 원격 설정
- 네트워크 설정
- 이메일 알림
- 제어
- 전송 속도

프로젝터 ID

프로젝터의 ID 코드를 00에서 99까지 지정할 수 있습니다. RS232, 텔넷 또는 기타 제어 방법으로 프로젝터를 제어할 때 이 코드를 프로젝터 ID로 사용하십시오.

원격 설정

적외선(IR) 리모컨의 설정을 구성할 수 있습니다.

원격 코드

원격 ID 버튼을 3초 동안 눌러서 원격 사용자 지정 코드를 설정하면 원격 표시등(끄기 버튼 위쪽에 있는)이 깜박거리기 시작합니다. 그런 다음 키패드의 숫자 키를 이용해서 00에서 99 사이의 숫자 하나를 입력합니다. 숫자가 입력되면 원격 표시등이 빠르게 두 번 깜박이는데, 이는 원격 코드가 변경되었다는 표시입니다.

빠른 전환 모드

프로젝터의 IR 수신 기능을 핫키(0~9)로 일시적으로 비활성화하여 프로젝터 간의 IR 간섭을 방지할 수 있습니다. 원격 ID가 모두로 설정되어 있어야 합니다.

참고: *단축키가 켜져 있으면 기본 기능(직접 소스, 줌/초점, 3D)이 일시적으로 비활성화됩니다.*

IR기능

프로젝터와 IR 리모컨 간의 통신을 제어할 수 있도록 프로젝터의 원격 수신기를 설정할 수 있습니다.

- **전면:** 전면 원격 수신기를 활성화하거나 비활성화합니다.
- **상단:** 상단 원격 수신기를 활성화 또는 비활성화합니다.
- **HDBaseT:** HDBaseT 터미널을 원격 수신기로 설정하려면 켜기를 선택하십시오.

사용자 1 / 사용자 2

리모컨의 사용자 1 버튼과 사용자 2 버튼에 기능을 할당할 수 있습니다. 이 기능을 이용하면 OSD 메뉴를 거치지 않고 간편하게 기능을 사용할 수 있습니다. 사용 가능한 기능은 화면 고정 [사용자 1 기본값], 빈 화면, PIP/PBP [사용자 2 기본값], 종횡비, 정보 숨기기, 네트워크 설정, 프로젝터 ID, 색 일치, 선택적 초기화, 빠른 전환 모드, 오디오 음소거 및 오디오 볼륨입니다.

네트워크 설정

프로젝터의 네트워크 설정을 구성할 수 있습니다.

LAN 인터페이스

충돌을 방지하려면 LAN 인터페이스를 RJ-45 나 HDBaseT로 지정하십시오.

MAC 주소

MAC 주소를 표시합니다. (읽기 전용)

네트워크 상태

네트워크 연결 상태를 표시합니다. (읽기 전용)

프로젝터 사용법

DHCP
DHCP를 켜면 IP 주소, 서브넷 마스크, 게이트웨이 및 DNS가 자동으로 획득됩니다.

IP주소
프로젝터의 IP 주소를 할당할 수 있습니다.

서브넷 마스크
프로젝터의 서브넷 마스크를 할당할 수 있습니다.

게이트웨이
프로젝터의 게이트웨이를 할당할 수 있습니다.

DNS
프로젝터의 DNS를 할당할 수 있습니다.

적용
유선 네트워크 설정을 적용할 수 있습니다.

네트워크 초기화
네트워크 설정을 공장 기본값으로 초기화할 수 있습니다.

참고: *DHCP가 켜져 있을 때는 IP주소, 서브넷 마스크, 게이트웨이 및 DNS를 사용할 수 없습니다.*

이메일 알림
프로젝터에서 이메일 알림을 설정할 수 있습니다.

Fan Error / 전원 켜기/끄기 / Video Loss / Laser
Fan Error, 전원 켜기/끄기, Video Loss 또는 Laser가 프로젝터에서 발생하는 경우 이메일 알림이 사용자에게 보내집니다.

제어
이 프로젝터는 유선 네트워크 연결을 통해 컴퓨터나 기타 외부 장치에서 원격으로 제어할 수 있습니다. 원격 제어 센터에서 프로젝터 전원 켜기 또는 끄기, 이미지 밝기 또는 명암비를 조정하는 등 한 대 이상의 프로젝터를 제어할 수 있습니다.
제어 하위 메뉴에서 프로젝터 제어 장치를 선택합니다.

크레스턴
Crestron 컨트롤러 및 관련 소프트웨어를 제어합니다. (포트: 41794).
자세한 내용은 http://www.crestron.com을 참조하십시오.

- **Crestron 설정 적용:** 크레스턴 IP 주소, IPID 및 포트를 설정합니다. 그런 다음 Crestron 설정 적용을 선택하여 변경사항을 저장합니다.

PJ 링크
PJLink v1.0 명령으로 프로젝터를 제어합니다. (포트: 4352).
자세한 내용은 http://pjlink.jbmia.or.jp/english를 참조하십시오.

- **PJ 링크 설정 적용:** PJ 링크 인증, 비밀번호, 서비스에 사용할 주소를 설정하고 PJ 링크 설정 적용을 선택하여 변경사항을 저장합니다.

엑스트론
엑스트론 장치로 프로젝터를 제어합니다. (포트: 2023).
자세한 내용은 http://www.extron.com을 참조하십시오.

AMX
AMX 장치로 프로젝터를 제어합니다. (포트: 9131)
자세한 내용은 http://www.amx.com을 참조하십시오.

텔넷
텔넷 연결을 통해 RS232 명령을 사용해서 프로젝터를 제어합니다. (포트: 23)
자세한 내용은 페이지67의"텔넷을 통한 RS232 명령 사용법" 단원을 참조하십시오.

프로젝터 사용법

HTTP

웹 브라우저로 프로젝터를 제어합니다. (포트: 80)

자세한 내용은 페이지65의"웹 제어판 사용법" 단원을 참조하십시오.

초기화

제어 기능을 공장 기본값으로 초기화합니다.

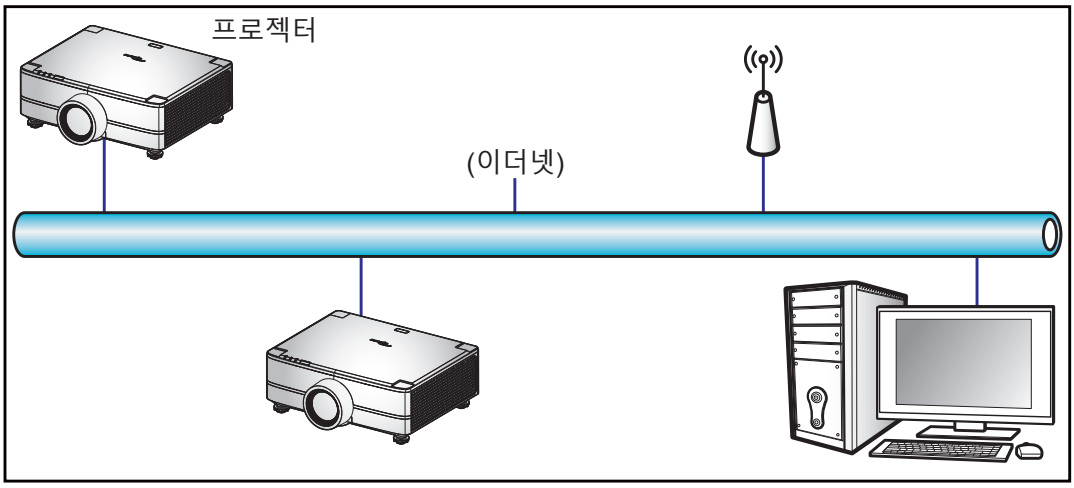

참고:

- *Crestron은 미국 Crestron Electronics, Inc.의 등록상표입니다.*
- *Extron은 미국 Extron Electronics, Inc.의 등록상표입니다.*
- *AMX는 미국 AMX LLC의 등록상표입니다.*
- *PJLink는 JBMIA가 일본, 미국 및 기타 국가에 상표 및 로고 등록을 신청한 상태입니다.*
- *LAN/RJ45 포트에 연결해서 프로젝터를 원격 제어할 수 있는 다양한 외부 장치 종류나 이러한 외부 장치에서 지원되는 명령에 관한 자세한 내용은 고객 지원 서비스 센터에 직접 문의하십시오.*
- *OMSC와 OMSL를 지원합니다. 자세한 내용은 지원 서비스에 직접 문의하십시오.*

전송 속도

직렬 포트 In 및 직렬 포트 Out의 전송 속도를 설정합니다. 사용 가능한 옵션은 1200, 2400, 4800, 9600, 19200, 38400, 57600, 115200(기본값)입니다.

초기화

모든 네트워크 설정을 공장 기본값으로 초기화합니다.

프로젝터 사용법

웹 제어판 사용법

웹 제어판에서 개인용 컴퓨터나 모바일 장치에서 웹 브라우저를 사용하여 다양한 프로젝터 설정을 구성할 수 있습니다.

시스템 요구사항

웹 제어판을 사용하려면 장치와 소프트웨어가 다음과 같은 최소 시스템 요구사항을 충족해야 합니다.

- RJ45 케이블(CAT-5e) 또는 무선 동글
- 웹 브라우저가 설치된 PC, 노트북, 휴대폰 또는 태블릿
- 호환되는 웹 브라우저:
  - Microsoft Edge 40 이상 버전
  - Firefox 57 이상 버전
  - 크롬 63 이상 버전

웹 제어판 개요

웹 브라우저를 사용하여 다양한 프로젝터 설정을 구성할 수 있습니다.

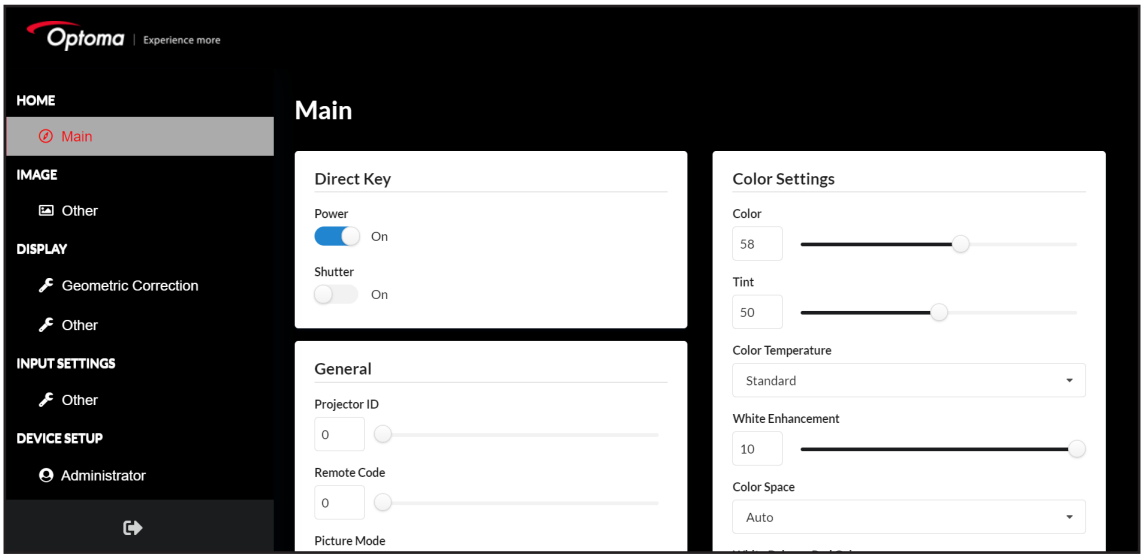

메뉴	설명
홈	프로젝터 정보나 펌웨어 버전 세부 정보를 볼 수 있습니다.
이미지	이미지 설정을 구성합니다.
디스플레이	설치 환경에 따라 이미지가 제대로 투사되도록 설정을 구성합니다.
입력 설정	프로젝터 입력 설정을 구성합니다.
장치 설정	프로젝터의 시스템 설정을 구성합니다.
커뮤니케이션	통신 메뉴는 프로젝터가 다른 프로젝터나 제어 장치와 통신할 수 있도록 설정을 구성하는 데 사용됩니다.
정보	프로젝터의 상태나 설정 내용에 대한 정보를 볼 수 있습니다. 프로젝터 정보는 읽기 전용입니다.

프로젝터 사용법

웹 제어판에 액세스하는 방법

네트워크를 사용할 수 있는 경우 프로젝터와 컴퓨터를 동일한 네트워크에 연결합니다. 프로젝터 주소를 웹 URL로 사용하여 브라우저에서 웹 제어판을 엽니다.

1. OSD 메뉴를 사용하여 프로젝터 주소를 확인합니다.
   - 유선 네트워크에서 **커뮤니케이션** > **네트워크 설정** > **IP주소** 순서로 선택합니다.

     참고: *DHCP가 활성화되어 있는지 확인합니다.*
2. 웹 브라우저를 열고 주소 표시줄에 프로젝터 주소를 입력합니다.
3. 웹 페이지가 웹 제어판으로 리디렉션됩니다.
4. 사용자 이름 입력란에 사용자 이름: admin(기본값)을, 비밀번호 입력란에 비밀번호를 각각 입력합니다. 기본값은 장치 시리얼 번호입니다. 경로: 메뉴 -> 정보 -> 장치 -> 시리얼 번호.

   참고: *로그인한 후에는 사용자 이름과 비밀번호를 변경해야 합니다. 이때 강력한 비밀번호를 사용하는 것이 좋습니다.*

네트워크를 사용할 수 없는 경우 "컴퓨터에 프로젝터 직접 연결" 단원을 참조하십시오.

컴퓨터에 프로젝터 직접 연결

네트워크를 사용할 수 없는 경우에는 RJ-45 케이블로 프로젝터를 컴퓨터에 직접 연결하고 네트워크 설정을 수동으로 구성하십시오.

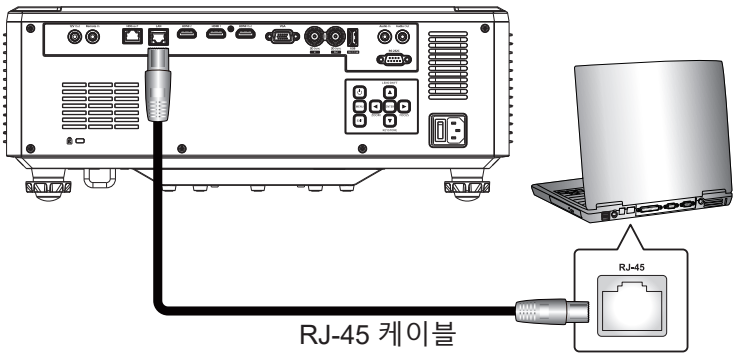

RJ-45 케이블

1. 프로젝터에 IP 주소 할당
   - OSD 메뉴에서 **네트워크 설정** > **DHCP** 순서로 선택합니다.
   - DHCP를 끄고 프로젝터의 IP주소, 서브넷 마스크 및 게이트웨이를 수동으로 설정합니다.
   - **입력**를 눌러 설정을 확인합니다.
2. 컴퓨터에 IP 주소 할당
   - 프로젝터와 일치하도록 컴퓨터의 기본 게이트웨이 및 서브넷 마스크를 설정합니다.
   - 프로젝터의 앞쪽 세 자리 숫자와 일치하도록 컴퓨터의 IP 주소를 설정합니다.

     예를 들어 프로젝터 IP 주소가 192.168.000.100인 경우 컴퓨터 IP 주소를 192.168.000.xxx로 설정해야 하며, 이때 xxx는 100이 아닙니다.
3. 웹 브라우저를 열고 주소 표시줄에 프로젝터 주소를 입력합니다.
4. 웹 페이지가 웹 제어판으로 리디렉션됩니다.

프로젝터 사용법

텔넷을 통한 RS232 명령 사용법

이 프로젝터에서는 텔넷 연결을 통해 RS232 명령을 사용할 수 있습니다.

1. 프로젝터와 컴퓨터 간에 직접 연결을 설정합니다. 페이지 66에 나와 있는 *컴퓨터에 프로젝터 직접 연결 절*을 참조하십시오.
2. 컴퓨터에서 방화벽을 비활성화합니다.
3. 컴퓨터에서 명령 대화창을 엽니다. Windows 7 운영체제에서 **시작 >모든 프로그램 > 액세서리 > 명령 프롬프트** 순으로 선택합니다.
4. 명령어 "telnet ttt.xxx.yyy.zzz 23"을 입력합니다.

   "ttt.xxx.yyy.zzz" 입력란에 프로젝터 IP 주소를 입력합니다.
5. 컴퓨터 키보드의 **입력** 버튼을 누릅니다.

RS232 by Telnet의 사양

- Telnet: TCP
- Telnet 포트: 23(자세한 내용은 서비스 팀에 문의)
- Telnet 유틸리티: Windows "TELNET.exe"(콘솔 모드).
- 일반적으로 RS232-by-Telnet 제어의 분리: 닫혀 있음
- 다음은 텔넷 연결을 준비한 직후에 Windows 텔넷 유틸리티를 사용하는 데 있어서의 제한 사항에 대한 설명입니다.
  - Telnet-Control 애플리케이션의 연속 네트워크 페이로드의 경우 50 바이트 미만입니다.
  - Telnet-Control을 위한 한 개의 완벽한 RS232 명령의 경우 26 바이트 미만입니다.
  - 다음 번 RS232 명령에 대한 최소 지연 시간은 200 (ms)입니다. 정보 메뉴.

정보 메뉴

프로젝터의 상태나 설정 내용에 대한 정보를 볼 수 있습니다. 프로젝터 정보는 읽기 전용입니다.

하위 메뉴

- 장치
- 시스템 상태
- 커뮤니케이션
- 신호
- 펌웨어 버전

추가 정보

호환되는 해상도

디지털

HDMI 2.0		
지정 타이밍	표준 타이밍	세부 타이밍
640 x 480 @ 60Hz	800 x 600 @ 120Hz	640 x 480 @ 60Hz
640 x 480 @ 67Hz	1280 x 768 @ 120Hz	720 x 480 @ 60Hz
640 x 480 @ 72Hz	1280 x 800 @ 75Hz	720 x 576 @ 50Hz
640 x 480 @ 75Hz	1280 x 1024 @ 60Hz	720 x 480i @ 60Hz
720 x 400 @ 70Hz	1360 x 765 @ 60Hz	720 x 576i @ 50Hz
720 x 400 @ 88Hz	1400 x 1050 @ 60Hz	1280 x 720 @ 50Hz
800 x 600 @ 56Hz	1600 x 1200 @ 60Hz	1280 x 720 @ 60Hz
800 x 600 @ 60Hz	1680 x 1050 @ 60Hz	1280 x 720 @ 120Hz
800 x 600 @ 72Hz		1440 x 480 @ 60Hz
800 x 600 @ 75Hz		1920 x 1080 @ 24Hz
832 x 624 @ 75Hz		1920 x 1080 @ 25Hz
1024 x 768 @ 60Hz		1920 x 1080 @ 50Hz
1024 x 768 @ 70Hz		1920 x 1080 @ 60Hz
1024 x 768 @ 75Hz		1920 x 1080 @ 120Hz
1152 x 870 @ 75Hz		1920 x 1080i @ 50Hz
1280 x 1024 @ 75Hz		1920 x 1080i @ 60Hz
		1920 x 1200 @ 59Hz
		3840 x 2160 @ 24Hz
		3840 x 2160 @ 25Hz
		3840 x 2160 @ 30Hz
		3840 x 2160 @ 50Hz
		3840 x 2160 @ 60Hz
		4096 x 2160 @ 24Hz
		4096 x 2160 @ 25Hz
		4096 x 2160 @ 30Hz
		4096 x 2160 @ 50Hz
		4096 x 2160 @ 60Hz

추가 정보

HDMI 1.4		
지정 타이밍	표준 타이밍	세부 타이밍
640 x 480 @ 60Hz	800 x 600 @ 120Hz	640 x 480 @ 60Hz
640 x 480 @ 67Hz	1280 x 768 @ 120Hz	720 x 480 @ 60Hz
640 x 480 @ 72Hz	1280 x 800 @ 75Hz	720 x 576 @ 50Hz
640 x 480 @ 75Hz	1280 x 1024 @ 60Hz	720 x 480i @ 60Hz
720 x 400 @ 70Hz	1360 x 765 @ 60Hz	720 x 576i @ 50Hz
720 x 400 @ 88Hz	1400 x 1050 @ 60Hz	1280 x 720 @ 50Hz
800 x 600 @ 56Hz	1600 x 1200 @ 60Hz	1280 x 720 @ 60Hz
800 x 600 @ 60Hz	1680 x 1050 @ 60Hz	1440 x 480 @ 60Hz
800 x 600 @ 72Hz		1920 x 1080 @ 24Hz
800 x 600 @ 75Hz		1920 x 1080 @ 25Hz
832 x 624 @ 75Hz		1920 x 1080 @ 50Hz
1024 x 768 @ 60Hz		1920 x 1080 @ 60Hz
1024 x 768 @ 70Hz		1920 x 1080i @ 50Hz
1024 x 768 @ 75Hz		1920 x 1080i @ 60Hz
1152 x 870 @ 75Hz		1920 x 1200 @ 59Hz
1280 x 1024 @ 75Hz		

아날로그

아날로그		
지정 타이밍	표준 타이밍	세부 타이밍
640 x 480 @ 60Hz	1280 x 800 @ 75Hz	1920 x 1080 @ 60Hz
640 x 480 @ 67Hz	1280 x 1024 @ 60Hz	1920 x 1200 @ 59Hz
640 x 480 @ 72Hz	1360 x 765 @ 60Hz	
640 x 480 @ 75Hz	1400 x 1050 @ 60Hz	
720 x 400 @ 70Hz	1440 x 900 @ 60Hz	
720 x 400 @ 88Hz	1440 x 900 @ 75Hz	
800 x 600 @ 56Hz	1600 x 1200 @ 60Hz	
800 x 600 @ 60Hz	1680 x 1050 @ 60Hz	
800 x 600 @ 72Hz		
800 x 600 @ 75Hz		
832 x 624 @ 75Hz		
1024 x 768 @ 60Hz		
1024 x 768 @ 70Hz		
1024 x 768 @ 75Hz		
1152 x 870 @ 75Hz		
1280 x 1024 @ 75Hz		

추가 정보

트루 3D 비디오 호환성

		입력 타이밍	
입력 해상도	HDMI 1.4a 3D 입력	1280 x 720P @ 50Hz	상하 분할
		1280 x 720P @ 60Hz	상하 분할
		1280 x 720P @ 50Hz	프레임 패킹
		1280 x 720P @ 60Hz	프레임 패킹
		1920 x 1080P @ 24Hz	상하 분할
		1920 x 1080P @ 24Hz	프레임 패킹
		1920 x 1080i @ 50Hz	좌우 분할
		1920 x 1080i @ 60Hz	좌우 분할
		1024 x 768 @ 120Hz	순차적 프래임
		1280 x 720 @ 120Hz	순차적 프래임
		1280 x 800 @ 120Hz	순차적 프래임
		1920 x 1080P @ 60Hz	순차적 프래임
		1920 x 1080P @ 120Hz	순차적 프래임
		1920 x 1200 @ 60Hz	순차적 프래임
		800 x 600 @ 120Hz	순차적 프래임

참고: *3D 입력이 1080p@24Hz이면, DMD이 3D 모드에서 정수의 배수로 재생되어야 합니다.*

추가 정보

RS232 포트 설정 및 신호 연결

RS232 포트 설정

항목	방법
통신 방법	비동기식 통신
전송 속도	115200
데이터 비트	8비트
패리티	없음
정지 비트	1
흐름 제어	없음

RS232 신호 연결

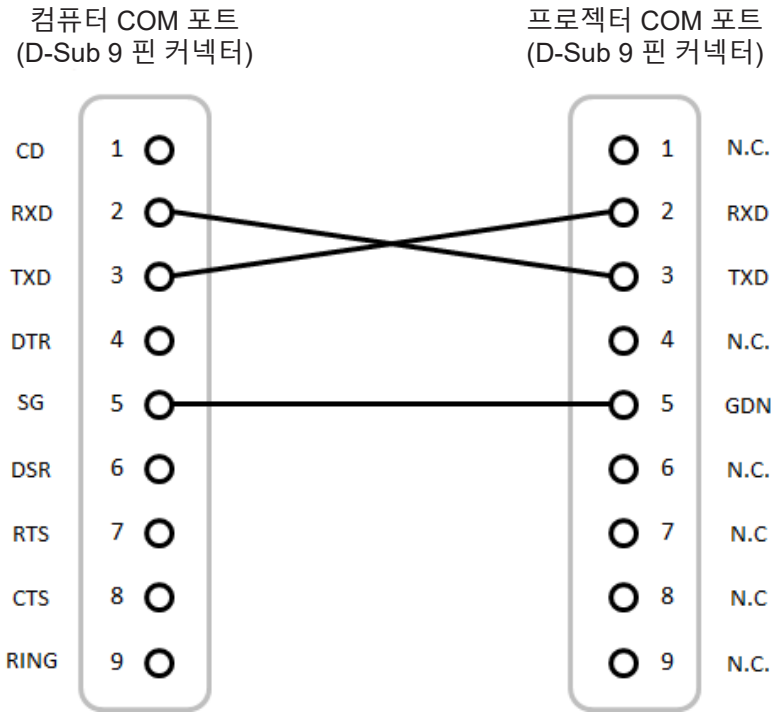

참고: *RS232 쉘은 접지되어 있습니다.*

추가 정보

이미지 크기 및 투사 거리

1.6x 렌즈 모델

투사되는 이미지의 크기는 1.27 ~ 7.62m(50 ~ 300인치)입니다.

화면 크기 16:10(너비 x 높이)						투사 거리			
이미지 대각선 길이		가로		세로		와이드		텔레	
인치	m	인치	m	인치	m	인치	m	인치	m
50	1.27	42.4	1.08	26.5	0.67	52.3	1.33	84.0	2.13
60	1.52	50.9	1.29	31.8	0.81	63.1	1.60	101.2	2.57
70	1.78	59.4	1.51	37.1	0.94	74.0	1.88	118.4	3.01
80	2.03	67.8	1.72	42.4	1.08	84.8	2.15	135.6	3.44
90	2.29	76.3	1.94	47.7	1.21	95.7	2.43	152.8	3.88
100	2.54	84.8	2.15	53.0	1.35	106.5	2.71	170.0	4.32
120	3.05	101.8	2.58	63.6	1.62	128.3	3.26	204.4	5.19
150	3.81	127.2	3.23	79.5	2.02	160.8	4.09	256.0	6.50
180	4.57	152.6	3.88	95.4	2.42	193.4	4.91	307.6	7.81
200	5.08	169.6	4.31	106.0	2.69	215.1	5.46	342.0	8.69
250	6.35	212.0	5.38	132.5	3.37	269.4	6.84	428.0	10.87
300	7.62	254.4	6.46	159.0	4.04	323.7	8.22	514.0	13.06

1.15x 렌즈 모델

투사되는 이미지의 크기는 1.27 ~ 25.4 m(50 ~ 1000인치)입니다.

화면 크기 16:10(너비 x 높이)						투사 거리			
이미지 대각선 길이		가로		세로		와이드		텔레	
인치	m	인치	m	인치	m	인치	m	인치	m
50	1.27	42.4	1.08	26.5	0.67	27.0	0.69	31.3	0.79
60	1.52	50.9	1.29	31.8	0.81	32.7	0.83	37.8	0.96
70	1.78	59.4	1.51	37.1	0.94	38.4	0.98	44.4	1.13
80	2.03	67.8	1.72	42.4	1.08	44.1	1.12	50.9	1.29
90	2.29	76.3	1.94	47.7	1.21	49.8	1.27	57.5	1.46
100	2.54	84.8	2.15	53.0	1.35	55.5	1.41	64.1	1.63
120	3.05	101.8	2.58	63.6	1.62	66.9	1.70	77.2	1.96
150	3.81	127.2	3.23	79.5	2.02	84.0	2.13	96.9	2.46
180	4.57	152.6	3.88	95.4	2.42	101.2	2.57	116.6	2.96
200	5.08	169.6	4.31	106.0	2.69	112.6	2.86	129.7	3.29
250	6.35	212.0	5.38	132.5	3.37	141.1	3.58	162.5	4.13
300	7.62	254.4	6.46	159.0	4.04	169.6	4.31	195.3	4.96
350	8.89	296.8	7.54	185.5	4.71	198.2	5.03	228.1	5.79
400	10.16	339.2	8.62	212.0	5.38	226.7	5.76	260.9	6.63
500	12.7	424.0	10.77	265.0	6.73	283.7	7.21	326.5	8.29
600	15.24	508.8	12.92	318.0	8.08	340.8	8.66	392.1	9.96
700	17.78	593.6	15.08	371.0	9.42	397.9	10.11	457.8	11.63

추가 정보

화면 크기 16:10(너비 x 높이)						투사 거리			
이미지 대각선 길이		가로		세로		와이드		텔레	
인치	m	인치	m	인치	m	인치	m	인치	m
800	20.32	678.4	17.23	424.0	10.77	454.9	11.55	523.4	13.30
900	22.86	763.2	19.39	477.0	12.12	512.0	13.00	589.0	14.96
1000	25.4	848.0	21.54	530.0	13.46	569.0	14.45	654.6	16.63

고정 렌즈 모델

투사되는 이미지의 크기는 1.02 ~ 7.62m(40 ~ 300인치)입니다.

화면 크기 16:10(너비 x 높이)						투사 거리	
이미지 대각선 길이		가로		세로		고정식	
인치	m	인치	m	인치	m	인치	m
40	1.02	33.9	0.86	21.2	0.54	24.4	0.54
50	1.27	42.4	1.08	26.5	0.67	29.8	0.68
60	1.52	50.9	1.29	31.8	0.81	35.1	0.82
70	1.78	59.4	1.51	37.1	0.94	40.5	0.95
80	2.03	67.8	1.72	42.4	1.08	45.8	1.09
90	2.29	76.3	1.94	47.7	1.21	51.2	1.22
100	2.54	84.8	2.15	53.0	1.35	56.5	1.36
120	3.05	101.8	2.58	63.6	1.62	67.3	1.71
150	3.81	127.2	3.23	79.5	2.02	83.2	2.04
180	4.57	152.6	3.88	95.4	2.42	99.4	2.53
200	5.08	169.6	4.31	106.0	2.69	111.0	2.74
250	6.35	212.0	5.38	132.5	3.37	136.9	3.48
300	7.62	254.4	6.46	159.0	4.04	163.3	4.07

추가 정보

천장 마운트 설치

1. 프로젝터 손상을 방지하려면 Optoma 천장 마운트를 사용하십시오.
2. 타업체의 천장 마운트 키트를 사용하려면 마운트를 프로젝터에 부착하는 데 사용할 나사가 다음 사양을 충족하는지 확인하십시오.

- 나사 종류: M4*4
- 최소 나사 길이: 8 mm

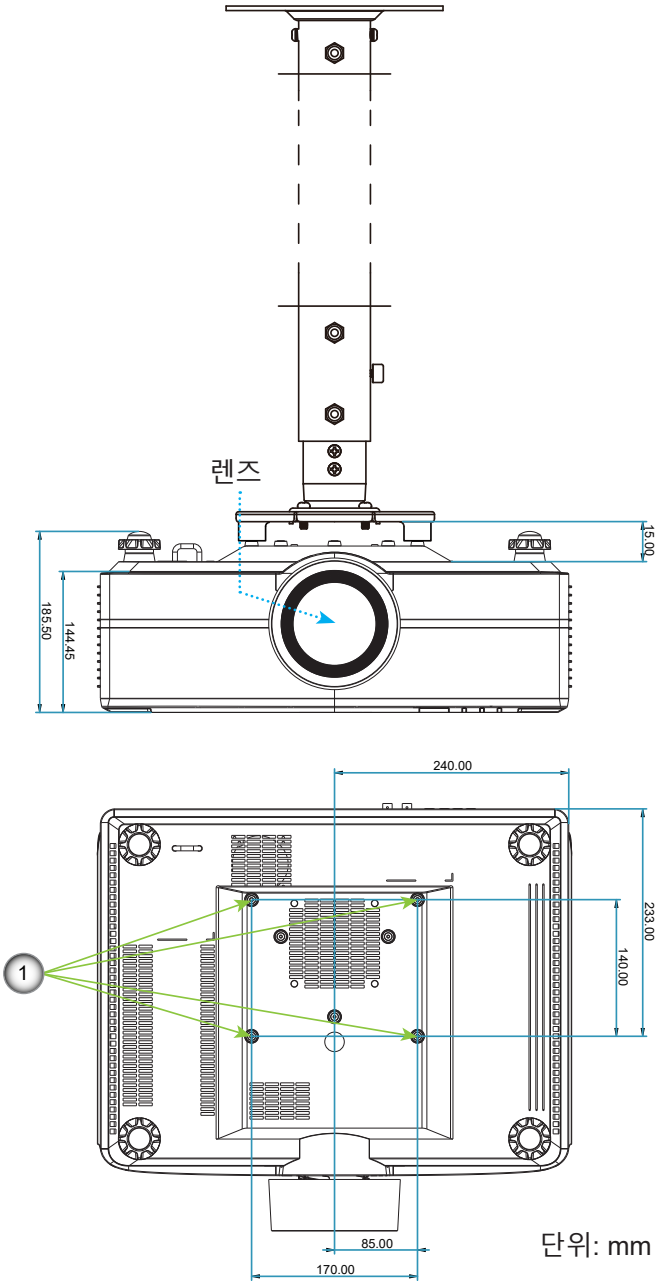

참고:

1. *천장 마운트용 장착 구멍.*
2. *잘못된 설치로 인한 손상은 보증에서 제외됩니다.*

추가 정보

IR 원격 코드

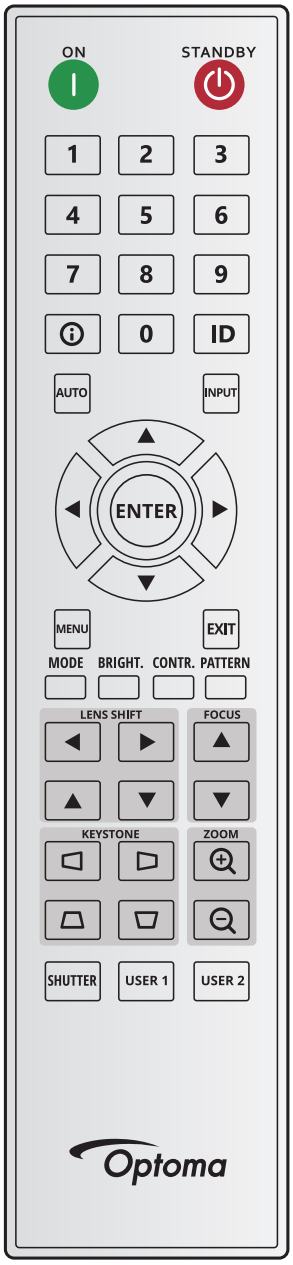

키 범례	키 위치	형식 반복	주소		데이터		설명
			바이트 1	바이트 2	바이트 3	바이트 4	
켜기 (I)	1	F1	32	CD	2	FD	프로젝터를 켜려는 경우에 누릅니다.
끄기 (⏻)	2	F1	32	CD	2E	D1	프로젝터를 끄려는 경우에 누릅니다.
1	3	F1	32	CD	72	8D	숫자 키패드 숫자 "1"으로 사용합니다.
2	4	F1	32	CD	73	8C	숫자 키패드 숫자 "2"으로 사용합니다.
3	5	F1	32	CD	74	8B	숫자 키패드 숫자 "3"으로 사용합니다.
4	6	F1	32	CD	75	8A	숫자 키패드 숫자 "4"으로 사용합니다.
5	7	F1	32	CD	77	88	숫자 키패드 숫자 "5"으로 사용합니다.
6	8	F1	32	CD	78	87	숫자 키패드 숫자 "6"으로 사용합니다.
7	9	F1	32	CD	79	86	숫자 키패드 숫자 "7"으로 사용합니다.

추가 정보

키 범례	키 위치	형식 반복	주소		데이터		설명
			바이트 1	바이트 2	바이트 3	바이트 4	
8	10	F1	32	CD	80	7F	숫자 키패드 숫자 "8"으로 사용합니다.
9	11	F1	32	CD	81	7E	숫자 키패드 숫자 "9"으로 사용합니다.
정보(ⓘ)	12	F1	32	CD	82	7D	눌러서 소스 이미지 정보를 표시할 수 있습니다.
0	13	F1	32	CD	25	DA	숫자 키패드 숫자 "0"으로 사용합니다.
ID	14	F1	32	CD	A7	58	눌러서 리모컨 ID를 설정할 수 있습니다.
자동	15	F1	32	CD	4	FB	프로젝터를 입력 소스와 자동으로 동기화하려는 경우에 누릅니다.
입력	16	F1	32	CD	18	E7	입력 신호를 선택하려는 경우에 누릅니다.
위로 (▲)	17	F1	32	CD	0F	F0	버튼을 눌러서 항목을 선택하거나 선택 항목을 조정할 수 있습니다.
왼쪽(◄)	18	F1	32	CD	11	EE	버튼을 눌러서 항목을 선택하거나 선택 항목을 조정할 수 있습니다.
입력	19	F1	32	CD	14	EB	항목 선택을 확인하려는 경우에 누릅니다.
오른쪽(►)	20	F1	32	CD	10	EF	버튼을 눌러서 항목을 선택하거나 선택 항목을 조정할 수 있습니다.
아래로(▼)	21	F1	32	CD	12	ED	버튼을 눌러서 항목을 선택하거나 선택 항목을 조정할 수 있습니다.
메뉴	22	F1	32	CD	0E	F1	프로젝터의 OSD 메뉴를 표시하려는 경우에 누릅니다.
끝내기	23	F1	32	CD	2A	D5	이전 레벨로 돌아가거나 메뉴 최상단에 있을 때 메뉴를 종료하려는 경우에 누릅니다.
모드	24	F1	32	CD	5	FA	사전 설정된 디스플레이 모드를 선택하려는 경우에 누릅니다.
밝게	25	F1	32	CD	28	D7	이미지에서 광원의 양을 조정하려는 경우에 누릅니다.
CONTR.	26	F1	32	CD	29	D6	어두운 부분과 밝은 부분의 편차를 조정하려는 경우에 누릅니다.
패턴	27	F1	32	CD	58	A7	테스트 패턴을 표시하려는 경우에 누릅니다.
렌즈 이동◄	28	F1	32	CD	41	BE	이미지의 위치를 가로 방향으로 조정하려는 경우에 누릅니다.
렌즈 이동 ►	29	F1	32	CD	42	BD	
초점 ▲	30	F1	32	CD	86	79	초점을 조정해서 원하는 대로 이미지 선명도를 개선하려는 경우에 누릅니다.
렌즈 이동 ▲	31	F1	32	CD	34	CB	이미지의 위치를 수직 방향으로 조정하려는 경우에 누릅니다.
렌즈 이동 ▼	32	F1	32	CD	32	CD	이미지의 위치를 수직 방향으로 조정하려는 경우에 누릅니다.
초점 ▼	33	F1	32	CD	26	D9	초점을 조정해서 원하는 대로 이미지 선명도를 개선하려는 경우에 누릅니다.
키스톤	34	F1	32	CD	87	78	수평 키스톤을 조정하려는 경우에 누릅니다.
키스톤	35	F1	32	CD	51	AE	수평 키스톤을 조정하려는 경우에 누릅니다.
줌	36	F1	32	CD	52	AD	줌을 조정해서 이미지를 원하는 크기로 만들려는 경우에 누릅니다.
키스톤	37	F1	32	CD	53	AC	수직 키스톤을 조정하려는 경우에 누릅니다.
키스톤	38	F1	32	CD	54	AB	수직 키스톤을 조정하려는 경우에 누릅니다.
줌	39	F1	32	CD	55	AA	줌을 조정해서 이미지를 원하는 크기로 만들려는 경우에 누릅니다.
셔터 (AV 음소거)	40	F1	32	CD	56	A9	화면 영상을 숨기거나 표시하려는 경우에 누릅니다.
사용자 1	41	F1	32	CD	57	A8	사용자 기능을 지정하려는 경우에 누릅니다. 페이지 62의"원격 설정"를 참조하십시오.
사용자 2	42	F1	32	CD	27	D8	사용자 기능을 지정하려는 경우에 누릅니다. 페이지 62의"원격 설정"를 참조하십시오.

추가 정보

문제 해결

프로젝터에 문제가 발생하면 다음 정보를 참조하십 시오. 문제가 지속하면 지역 대리점이나 수리 센터 에 문의하십시오.

이미지 문제점

화면에 이미지가 나타나지 않습니다

- 모든 케이블과 전원이 "설정 및 설치" 단원의 설명대로 올바르고 확실하게 연결되어 있는지 확인하십시오.
- 커넥터의 핀이 구부러지거나 끊어지지 않았는지 확인하십시오.
- 셔터(AV 소거) 기능이 켜져 있지 않은지 확인하십시오.

이미지가 초점이 안 맞습니다

- 이미지가 선명하고 또렷하게 보일 때까지 리모컨이나 프로젝터 키패드의 초점 ▲ 또는 초점 ▼ 버튼을 누르십시오.
- 프로젝터에서요구되는 투사 화면 거리를 확인하십시오. (페이지 72의 이미지 크기 및 투사 거리 참조).

16:10 DVD 타이틀을 표시할 때는 이미지가 늘어납니다

- 왜상 DVD나 16:10 DVD를 재생하면 프로젝터는 최상의 이미지를 16:10 형식으로 표시합니다.
- 4:3 형식의 DVD 타이틀을 재생할 때는 프로젝터 OSD에서 형식을4:3으로 변경하십시오.
- DVD 플레이어의 디스플레이 형식을 16:10(와이드) 화면비 종류로 설정하십시오.

이미지가 너무 작거나 큽니다.

- 투사된 이미지의 크기를 조정하려면 리모컨의 줌 또는 프로젝터 키패드의 줌 버튼을 누르십시오.
- 프로젝터를 화면에 더 가깝게 또는 화면에서 더 멀리 옮깁니다.
- OSD 메뉴에서 디스플레이 > 종횡비 순으로 선택해서 화면비를 변경하십시오.

이미지의 옆쪽이 기울어집니다.

- 가능하다면 프로젝터의 위치를 바꾸어 수평으로는 화면 중앙에오고 수직으로는 화면 아래쪽에 오게 하십시오.
- 스크린 모양을 조정하려면 리모컨이나 프로젝터 키패드의 키스톤 버튼을 누르십시오.

이미지가 반전됩니다

- OSD 메뉴에서 장치 설정 > 투사 > 리어 순으로 선택해서 반투명 스크린 뒤쪽으로부터 투사할 수 있도록 이미지를 반전시키십시오.

기타 문제

프로젝터가 모든 컨트롤에 반응하지 않습니다

- 가능하다면 프로젝터를 끈 후 전원 코드를 뽑고 전원을 다시 연결하기 전에 적어도 20초 동안 기다리십시오.

리모컨 문제

리모컨이 작동하지 않으면

- 리모컨의 작동 각도가 프로젝터의 IR 수신기에서 ±30° 범위 내를 가리키는지 확인하십시오.
- 리모컨과 프로젝터 사이에 장애물이 없는지 확인하십시오. 프로젝터로부터 20m(65.6 ft) 이내로 이동하십시오.
- 배터리가 올바르게 삽입되어 있는지 확인하십시오.
- 배터리가 완전히 닳은 경우 교체하십시오.

추가 정보

LED 표시등 및 조명 메시지

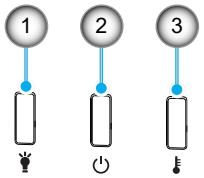

번호	항목
1.	조명 LED
2.	전원 LED
3.	온도 LED

상태	조명 LED	전원 LED		온도 LED
	빨간색	빨간색	녹색	빨간색
대기	해당 없음	점등 상태 유지	해당 없음	해당 없음
전원 켜짐	해당 없음	해당 없음	점등 상태 유지	해당 없음
예열 시작	해당 없음	깜빡거림 (1초 끄기 / 1초 켜기)	해당 없음	해당 없음
냉각 시작	해당 없음	해당 없음	깜빡거림 (0.5초 끄기 / 0.5초 켜기)	해당 없음
AV 음소거	깜빡거림 (1초 끄기 / 1초 켜기)	해당 없음	점등 상태 유지	해당 없음
오류(전원 고장)	점등 상태 유지	해당 없음	해당 없음	점등 상태 유지
오류(팬 고장)	해당 없음	해당 없음	해당 없음	깜빡거림 (3초 켜기/3초 끄기)
오류(컬러 휠 고장)	해당 없음	해당 없음	해당 없음	깜빡거림 (0.5초 끄기 / 0.5초 켜기)
오류(과열)	해당 없음	해당 없음	해당 없음	점등 상태 유지
오류(LD 과열)	해당 없음	해당 없음	해당 없음	점등 상태 유지
오류(LD 전압 이상)	점등 상태 유지	해당 없음	해당 없음	해당 없음
오류(온도 센서 분리)	깜빡거림 (0.5초 끄기 / 0.5초 켜기)	깜빡거림 (0.5초 끄기 / 0.5초 켜기)	해당 없음	해당 없음
오류(LD 고장)	점등 상태 유지	해당 없음	점등 상태 유지	해당 없음
업그레이드 프로세스	깜빡거림 (3초 끄기 / 3초 켜기)	깜빡거림 (3초 끄기 / 3초 켜기)	깜빡거림 (3초 끄기 / 3초 켜기)	깜빡거림 (3초 끄기 / 3초 켜기)

참고: *프로젝터에서 업그레이드가 진행되는 동안 10 분 동안 조명이 꺼지고 모든 LED가 깜박거림(3 초 꺼짐/3 초 켜짐)*

추가 정보

규격

광학적 항목	설명		
렌즈 유형	1.6x	1.15x	고정식
투사 비율	1.25~2.0	0.65~0.75	0.63
최대 해상도	WUXGA	WUXGA	WUXGA
줌 및 초점 조정	전원 소비량	전원 소비량	전원 소비량
이미지 크기(대각선)	50″~300″	50″~1000″	40″~300″

전기적 항목	설명
입력	- HDMI 1 v2.0/4K - HDMI 2 v2.0/v1.4a - VGA 입력 - 3D 동기화 입력 - USB 타입 A 1개 - 오디오 입력 3.5mm
출력	- HDMI 출력 - 3D 동기화 출력 - 오디오 출력 3.5mm - 12V 출력 트리거
제어	- 유선 IR - HDBaseT - RJ-45(웹 제어 지원) - RS232
색상 재현	1,073,400,000 색상
검색 속도	- 수평 검색 속도: 15.38 ~ 91.15 KHz - 수직 검색 속도: 24~ 85 Hz (3D 기능은 120 Hz)
내장 스피커	10W 스피커 2개
전원 요구사항	100 - 240V ±10%, AC 50/60Hz
소비 전력	- 일반 모드: 520W ± 15% @ 110Vac / 505W ± 15% @ 220Vac - 절전 모드: 265W ± 15% @ 110Vac / 260W ± 15% @ 220Vac
입력 전류	6.5A
설치 방향	전면, 후면, 천장 상단, 후면 상단
치수 (W x D x H)	1.6x 렌즈 모델: - 486 x 432.5 x 176.0 mm(다리 제외) - 486 x 432.5 x 185.5 mm(다리 포함) 1.15x 렌즈 모델: - 486 x 427.5 x 176.0 mm(다리 제외) - 486 x 427.5 x 185.5 mm(다리 포함) 고정 렌즈 모델: - 486 x 417.4 x 176.0 mm(다리 제외) - 486 x 417.4 x 185.5 mm(다리 포함)
중량	14 ± 0.5 Kg
환경 조건	온도 5~40℃, 습도 10%~85%(비응결)에서 작동

참고: *모든 사양은 사전 통지 없이 변경될 수 있습니다.*

추가 정보

RS232 프로토콜 기능 목록

전송 속도: 115200

데이터 비트: 8

패리티: 없음

정지 비트: 1

흐름 제어: 없음

UART16550 FIFO: 사용 안 함

■ Write Command

~	X	X	X	X	X		n	CR
Lead Code	Projector ID		Command			space	variable	carriage return
Prefix	00~99 (Default: 00)		000~999				0~9999	suffix

Pass: **P**

Fail: **F**

■ Read Command

~	X	X	X	X	X		n	CR
Lead Code	Projector ID		Command			space	variable	carriage return
Prefix	00~99 (Default: 00)		000~999				0~9999	suffix

Response Format

Pass:

O	k	n
		Variable

Fail: **F**

■ System Automatically Send

I	N	F	O	n
				Variable

참고: *모든 ASCII 명령 뒤에는 <CR>이 붙습니다. 0D는 ASCII 코드의 <CR>용 HEX 코드입니다.*

추가 정보

Level 1	Level 2	Level 3	Level 4	Level 5	Level 6	n value	Write Command: Command: CMD	Write Command: Command: Space	Write Command: Command: Set Para.	Read Command: Command: CMD	Read Command: Command: CMD Value	Read Command: Pass
Image	Picture Mode	[None]								*XX123	1	O k 0
		Presentation					*XX20		1	*XX123	1	O k 1
		Bright					*XX20		2	*XX123	1	O k 2
		Cinema					*XX20		3	*XX123	1	O k 3
		HDR					*XX20		21	*XX123	1	O k 21
		sRGB					*XX20		4	*XX123	1	O k 4
		DICOM SIM.					*XX20		13	*XX123	1	O k 10
		Blending					*XX20		19	*XX123	1	O k 19
		3D					*XX20		9	*XX123	1	O k 9
		2D High Speed					*XX20		18	*XX123	1	O k 18
		User					*XX20		6,26,30~37	*XX123	1	O k 6,26,30~37
	Dynamic Range	HDR	Off				*XX565		0			
			Auto				*XX565		1			
		HDR Picture Mode	Bright				*XX566		0			
			Standard				*XX566		1			
			Film				*XX566		2			
			Detail				*XX566		3			
	Brightness						*XX46		1			
		0 ~ 100					*XX21		0~100	*XX125	1	O k 0~100
		+					*XX46		2			
	Contrast						*XX47		1			
		0 ~ 100					*XX22		0~100	*XX126	1	O k 0~100
		+					*XX47		2			
	Sharpness	1 ~ 15					*XX23		1~15			
	Gamma	Film					*XX35		1			
		Graphics					*XX35		3			
		Standard(2.2)					*XX35		4			
		Vivid					*XX35		21			
		3D					*XX35		9			
		Blackboard					*XX35		10			
		DICOM SIM.					*XX35		11			
		1.8					*XX35		5			
		2.0					*XX35		6			
		2.4					*XX35		12			
		2.6					*XX35		8			
	Dynamic Contrast	Dynamic Black	Off				*XX191		0			
			On				*XX191		1			
		Speed	1 ~ 15				*XX253		1~15			
		Strength	0 ~ 3				*XX254		0~3			
		Level	50% ~ 100%				*XX255		50~100			
		Extreme Black	Off				*XX218		0			
			On				*XX218		1			
		AV Mute Timer	0s ~ 10s				*XX256		0~20			
		Black Signal Level	0 ~ 5				*XX257		0~5			
	Color Settings	Color	0 ~ 100				*XX45		0~100			
		Tint	0 ~ 100				*XX44		0~100			
		Color Temperature	Warm				*XX36		4	*XX128	1	O k 3
			Standard				*XX36		1	*XX128	1	O k 0
			Cool				*XX36		2	*XX128	1	O k 1
		Color Wheel Speed	2X				*XX547		1			
			3X				*XX547		2			
		White Balance	Red Gain	0 ~ 100			*XX24		0~100			
			Green Gain	0 ~ 100			*XX25		0~100			
			Blue Gain	0 ~ 100			*XX26		0~100			
			Red Offset	0 ~ 100			*XX27		0~100			
			Green Offset	0 ~ 100			*XX28		0~100			
			Blue Offset	0 ~ 100			*XX29		0~100			
		White Enhancement	0 ~ 10				*XX34		0~10			
		Color Space	Auto				*XX37		1			
			RGB (0-255)				*XX37		2			
			RGB (16-235)				*XX37		4			
			REC709				*XX37		5			
			REC601				*XX37		6			
		Color Matching	Auto Test Pattern	Off			*XX411		0			
				On			*XX411		1			
			Red	Hue		0 ~ 254	*XX327		0~254			
				Saturation		0 ~ 254	*XX333		0~254			
				Gain		0 ~ 254	*XX339		0~254			
			Green	Hue		0 ~ 254	*XX328		0~254			
				Saturation		0 ~ 254	*XX334		0~254			
				Gain		0 ~ 254	*XX340		0~254			
			Blue	Hue		0 ~ 254	*XX329		0~254			
				Saturation		0 ~ 254	*XX335		0~254			
				Gain		0 ~ 254	*XX341		0~254			
			Cyan	Hue		0 ~ 254	*XX330		0~254			
				Saturation		0 ~ 254	*XX336		0~254			
				Gain		0 ~ 254	*XX342		0~254			
			Yellow	Hue		0 ~ 254	*XX331		0~254			
				Saturation		0 ~ 254	*XX337		0~254			
				Gain		0 ~ 254	*XX343		0~254			
				Hue		0 ~ 254	*XX332		0~254			

참고: *모델에 따라서는 명령 중 일부가 지원되지 않습니다.*

추가 정보

Level 1	Level 2	Level 3	Level 4	Level 5	Level 6	n value	Write Command			Read Command		
							Command			Command		
							CMD	Space	Set Para.	CMD	CMD Value	Pass
			Magenta	Saturation		0 ~ 254	*XX338		0~254			
				Gain		0 ~ 254	*XX344		0~254			
			White	Red		0 ~ 254	*XX345		0~254			
				Green		0 ~ 254	*XX346		0~254			
				Blue		0 ~ 254	*XX347		0~254			
			Reset				*XX215		1			
	Wall Color	Off					*XXSO6		0			
		BlackBoard					*XXSO6		1			
		Light Yellow					*XXSO6		7			
		Light Green					*XXSO6		3			
		Light Blue					*XXSO6		4			
		Pink					*XXSO6		5			
		Gray					*XXSO6		6			
	3D Setup	3D Mode	Off				*XX230		4			
			Active 3D				*XX230		0			
		3D Format	Auto				*XX405		0			
			Frame Packing				*XX405		7			
			Side by Side				*XX405		1			
			Top and Bottom				*XX405		2			
			Frame Sequential				*XX405		3			
		3D Tech	DLP-Link				*XX230		1			
			3D Sync				*XX230		3			
		3D-2D	3D				*XX400		0			
			L				*XX400		1			
			R				*XX400		2			
		3D Sync Out	To Emitter				*XX232		0			
			To Next Projector				*XX232		1			
		3D Invert	Off				*XX231		0			
			On				*XX231		1			
		Frame Delay	1~200				*XX233		1~500			
		Reset					*XX234		1			
	Save to User											
	Apply to User	User-Presentation					*XX20		31	*XX123	1	O k 31
		User-Bright					*XX20		32	*XX123	1	O k 32
		User-Cinema					*XX20		33	*XX123	1	O k 33
		User-HDR					*XX20		26	*XX123	1	O k 26
		User-sRGB					*XX20		34	*XX123	1	O k 34
		User-DICOM SIM.					*XX20		35	*XX123	1	O k 35
		User-Blending					*XX20		36	*XX123	1	O k 36
		User-3D					*XX20		6	*XX123	1	O k 6
		User-2D High Speed					*XX20		37	*XX123	1	O k 37
	Reset											
	Aspect Ratio	Auto					*XX60		7	*XX127	1	O k 7
		4:3					*XX60		1	*XX127	1	O k 1
		16:9					*XX60		2	*XX127	1	O k 2
		16:10					*XX60		3	*XX127	1	O k 3
		LBX					*XX60		5	*XX127	1	O k 5
		Native					*XX60		6	*XX127	1	O k 6
	Digital Zoom	Proportional	Off				*XX364		0			
			On				*XX364		1			
		Horizontal	50% ~ 400%				*XX504		50~400			
		Vertical	50% ~ 400%				*XX505		50~400			
		Horizontal Shift	0 ~ 100				*XX365		0~100			
		Vertical Shift	0 ~ 100				*XX366		0~100			
		Reset					*XX364		9			
	Image Shift	H. Position	0 ~ 100				*XX63		0~100			
		V. Position	0 ~ 100				*XX64		0~100			
		Reset					*XX172		1			
		Warp Control	Basic				*XX142		1			
			Advanced				*XX142		5			
			AP				*XX142		2			
		Basic Warp	Keystone	Horizontal	0 ~ 40		*XX65		0~40	*XX543	4	O k 0~40
				Vertical	0 ~ 40		*XX66		0~40	*XX543	3	O k 0~40
			Pincushion	Horizontal	0 ~ 100		*XX300		0~100	*XX543	6	O k 0~100
				Vertical	0 ~ 100		*XX301		0~100	*XX543	5	O k 0~100
			Four Corner	Top left	right +1		*XX59		1			
					left +1		*XX59		2			
					up + 1		*XX59		3			
					down +1		*XX59		4			
				Top right	right +1		*XX59		5			
					left +1		*XX59		6			
					up + 1		*XX59		7			
					down +1		*XX59		8			
				Bottom-left	right +1		*XX59		9			
					left +1		*XX59		10			
					up + 1		*XX59		11			
					down +1		*XX59		12			
				Bottom-left	right +1		*XX59		13			
					left +1		*XX59		14			
					up + 1		*XX59		15			
					down +1		*XX59		16			

참고: *모델에 따라서는 명령 중 일부가 지원되지 않습니다.*

추가 정보

							Write Command		Read Command							
							Command		Command							
Level 1	Level 2	Level 3	Level 4	Level 5	Level 6	n value	CMD	Space	Set Para.	CMD	CMD Value	Pass				
Display	Geometric Correction	Advanced Warp	Grid Color	Green			*XX143		1							
				Magenta			*XX143		2							
				Red			*XX143		3							
				Cyan			*XX143		4							
			Grid Background	Black			*XX145		1							
				Transparent			*XX145		2							
			Warp Setting	Grid Points	2x2		*XX144		1							
					3x3		*XX144		2							
					5x5		*XX144		3							
					9x9		*XX144		4							
					17x17		*XX144		5							
				Warp Inner	Off		*XX146		0							
					On		*XX146		1							
				Warp Sharpness	0 ~ 9		*XX148		0~9							
			Blend Setting	Blend Width												
				Overlap Grid Number	4		*XX169		1							
					6		*XX169		2							
					8		*XX169		3							
					10		*XX169		4							
					12		*XX169		5							
				Gamma	1.8		*XX170		1							
					1.9		*XX170		2							
					2.0		*XX170		3							
					2.1		*XX170		4							
					2.2		*XX170		5							
					2.3		*XX170		6							
					2.4		*XX170		7							
			Black Level	Area	Bottom											
					Top											
				Enable	Off		*XX166		4/6							
					On		*XX166		3/5							
				Edit Area												
				Add Point												
				Remove Point												
				Brightness	Brightness		*XX263		1/2/3/4							
					Red	0 ~ 255	*XX281~XX285		nnn	*XX272~XX273	1		O	k	nnn	
					Green	0 ~ 255	*XX282~XX286		nnn	*XX272~XX273	2		O	k	nnn	
					Blue	0 ~ 255	*XX283~XX287		nnn	*XX272~XX273	3		O	k	nnn	
					Exit											
				Red	0 ~ 255											
				Green	0 ~ 255											
				Blue	0 ~ 255											
				Reset	Bottom		*XX167		3							
					Top		*XX167		5							
					All		*XX167		1							
		Memory	Save Memory	Memory 1 ~ Memory 5			*XX141		1~5							
			Apply Memory	Memory 1 ~ Memory 5			*XX147		1~5	*XX137	1		O	k	1~5	
			Clear Memory				*XX174		1							
		Reset					*XXS61		1							
	Edge Mask	0 ~ 10					*XX61		0~10							
	Freeze Screen	Unfreeze					*XX04		0							
		Freeze					*XX04		1							
	Test Pattern	Off					*XX195		0							
		Green Grid					*XX195		3							
		Magenta Grid					*XX195		4							
		White Grid					*XX195		1							
		White					*XX195		2							
		Black					*XX195		11							
		Red					*XX195		5							
		Green					*XX195		6							
		Blue					*XX195		7							
		Yellow					*XX195		8							
		Magenta					*XX195		9							
		Cyan					*XX195		10							
		ANSI Contrast 4x4					*XX195		14							
		Color bar					*XX195		13							
		Full screen					*XX195		15							
	PIP - PBP	Screen	Off				*XX302		0							
			PIP				*XX302		1							
			PBP				*XX302		2							
		Main Source	[no Signal]							*XX121	1		O	k	0	
			VGA				*XX12		5	*XX121	1		O	k	2	
			HDMI1				*XX12		1	*XX121	1		O	k	7	
			HDMI2				*XX12		15	*XX121	1		O	k	8	
			HDBaseT				*XX12		21	*XX121	1		O	k	16	
		Sub Source	[no Signal]							*XX131	1		O	k	0	
			VGA				*XX305		2	*XX131	1		O	k	2	
			HDMI1				*XX305		1	*XX131	1		O	k	7	
			HDMI2				*XX305		4	*XX131	1		O	k	8	
			HDBaseT				*XX305		10	*XX131	1		O	k	16	
		Swap					*XX306		1							

참고: *모델에 따라서는 명령 중 일부가 지원되지 않습니다.*

추가 정보

Level 1	Level 2	Level 3	Level 4	Level 5	Level 6	n value	Write Command			Read Command					
							Command			Command					
							CMD	Space	Set Para.	CMD	CMD Value	Pass			
		Size	Small				~XX304		3						
			Medium				~XX304		2						
			Large				~XX304		1						
		Location	PBP, Main Left				~XX303		5						
			PBP, Main Top				~XX303		6						
			PBP, Main Right				~XX303		7						
			PBP, Main Bottom				~XX303		8						
			PIP, Bottom Right				~XX303		4						
			PIP, Bottom Left				~XX303		3						
			PIP, Top Left				~XX303		1						
			PIP, Top Right				~XX303		2						
	Reset						~XX173		1						
Input Setup	Auto Source	Off					~XX563		0						
		On					~XX563		1						
	Quick Resync	Off					~XX101		2						
		On					~XX101		3						
	Active Inputs	VGA					~XX408		5						
		HDMI1					~XX408		1						
		HDMI2					~XX408		15						
		HDBaseT					~XX408		21						
	Latency Adjustment	Normal					~XX220		0	~XX133	1		O	k	0
		2D Ultra					~XX220		1	~XX133	1		O	k	1
	VGA	Phase	0 ~ 100				~XX74		0~100						
		Resolution	(read only)												
	HDMI	Output	HDMI 1				~XX309		5						
			HDMI 2				~XX309		6						
		HDMI 1 EDID	1.4				~XX236		1						
			2				~XX236		2						
		HDMI 2 EDID	1.4				~XX237		1						
			2				~XX237		2						
	Reset						~XX178		1						
	Language	English					~XX70		1						
		Deutsch					~XX70		2						
		Français					~XX70		3						
		Italiano					~XX70		4						
		Español					~XX70		5						
		Português					~XX70		6						
		Polski					~XX70		7						
		Nederlands					~XX70		8						
		Norsk					~XX70		10						
		繁體中文					~XX70		13						
		簡体中文					~XX70		14						
		日本語					~XX70		15						
		한국어					~XX70		16						
		Русский					~XX70		17						
		Magyar					~XX70		18						
		ไทย					~XX70		21						
	Projection	Ceiling	Auto				~XX523		3						
			On				~XX523		2						
			Off				~XX523		1						
		Rear	Off				~XX524		0						
			On				~XX524		1						
	Lens Settings	Focus	+				~XX308		1						
			-				~XX308		2						
		Zoom	+				~XX307		1						
			-				~XX307		2						
		Lens Shift	Up				~XX84		3						
			Down				~XX84		4						
			Left				~XX84		5						
			Right				~XX84		6						
		Lens Shift Memory	Save Memory	Memory 1 ~ Memory 5			~XX360		1~5						
			Apply Memory	Memory 1 ~ Memory 5			~XX359		1~5						
			Clear Memory				~XX361		1						
		Lens Calibration					~XX525		1						
		Lens Lock	Lock				~XX349		1	~XX545	4		O	k	0
			Unlock				~XX349		2	~XX545	4		O	k	1
		Reset					~XX175		1						
		Date and Time	(Depend on System Time)												
		Schedule Mode	Off				~XX284		0	~XX244	1		O	k	0
			On				~XX284		1	~XX244	1		O	k	1
		View Today	Monday Tuesday Wednesday Thursday Friday Saturday Sunday (Depend on System Time)							~XX243	2		O	k	1=Monday 2=Tuesday 3=Wednesday 4=Thursday 5=Friday 6=Saturday 7=Sunday
			Schedule Enable	Off			~XX284		0~n						
				On			~XX284		1~n						
				Time	00:00 ~ 23:59	- -:- - (If event is off)	~XX471		dhhmmnnaabb						
					Off		~XX471		dhhmmnnaabb						

참고: *모델에 따라서는 명령 중 일부가 지원되지 않습니다.*

추가 정보

Level 1	Level 2	Level 3	Level 4	Level 5	Level 6	n value	Write Command			Read Command					
							Command			Command					
							CMD	Space	Set Para.	CMD	CMD Value	Pass			
Device Setup	Schedule	Monday Tuesday Wednesday Thursday Friday Saturday Sunday	Event 01-08 Event 09-16	Function	Power Settings		*XX471		dhhmmnnaabb						
					Input Source		*XX471		dhhmmnnaabb						
					Light Source Mode		*XX471		dhhmmnnaabb						
					Shutter		*XX471		dhhmmnnaabb						
				Event	Off		*XX471		dhhmmnnaabb						
				(Function = Power Settings)	Power On		*XX471		dhhmmnnaabb						
					Eco		*XX471		dhhmmnnaabb						
					Active		*XX471		dhhmmnnaabb						
					Communication		*XX471		dhhmmnnaabb						
				(Function = Input Source)	VGA		*XX471		dhhmmnnaabb						
					HDMI1		*XX471		dhhmmnnaabb						
					HDMI2		*XX471		dhhmmnnaabb						
					HDBaseT		*XX471		dhhmmnnaabb						
				(Function = Light Source Mode)	Normal Mode		*XX471		dhhmmnnaabb						
					Eco Mode		*XX471		dhhmmnnaabb						
					Custom Brightness		*XX471		dhhmmnnaabb						
				(Function = Shutter)	Shutter On		*XX471		dhhmmnnaabb						
					Shutter Off		*XX471		dhhmmnnaabb						
				Reset			*XX472		n"nn						
			Copy Events To	Monday			*XX473		1"n						
				Tuesday			*XX473		2"n						
				Wednesday			*XX473		3"n						
				Thursday			*XX473		4"n						
				Friday			*XX473		5"n						
				Saturday			*XX473		6"n						
				Sunday			*XX473		7"n						
			Reset the Day				*XX471		9"n						
		Reset Schedule					*XX284		9						
	Date and Time	Clock Mode	Use NTP Server				*XX474		1						
			Manual				*XX474		3						
		Date	2000 ~ 2037 (Year)				*XX475		nnnn						
			01 ~ 12 (Month)				*XX476		nn						
			01 ~ 31 (Day)				*XX477		nn						
		Time	00 ~ 23 (Hour)				*XX478		nn						
			00 ~ 59 (Minute)				*XX479		nn						
		Daylight Saving Time	Off				*XX480		0						
			On				*XX480		1						
		NTP Server	time.google.com				*XX481		1						
			asia.pool.ntp.org				*XX481		2						
			europe.pool.ntp.org				*XX481		3						
			north-america.pool.ntp.org				*XX481		4						
		Time Zone	UTC+14:00				*XX482		1						
			UTC+13:00				*XX482		2						
			UTC+12:45				*XX482		3						
			UTC+12:00				*XX482		4						
			UTC+11:00				*XX482		5						
			UTC+10:30				*XX482		6						
			UTC+10:00				*XX482		7						
			UTC+09:30				*XX482		8						
			UTC+09:00				*XX482		9						
			UTC+08:45				*XX482		10						
			UTC+08:00				*XX482		11						
			UTC+07:00				*XX482		12						
			UTC+06:30				*XX482		13						
			UTC+06:00				*XX482		14						
			UTC+05:45				*XX482		15						
			UTC+05:30				*XX482		16						
			UTC+05:00				*XX482		17						
			UTC+04:30				*XX482		18						
			UTC+04:00				*XX482		19						
			UTC+03:30				*XX482		20						
			UTC+03:00				*XX482		21						
			UTC+02:00				*XX482		22						
			UTC+01:00				*XX482		23						
			UTC+00:00				*XX482		24						
			UTC-01:00				*XX482		25						
			UTC-02:00				*XX482		26						
			UTC-03:00				*XX482		27						
			UTC-03:30				*XX482		28						
			UTC-04:00				*XX482		29						
			UTC-05:00				*XX482		30						
			UTC-06:00				*XX482		31						
			UTC-07:00				*XX482		32						
			UTC-08:00				*XX482		33						
			UTC-09:00				*XX482		34						
			UTC-09:30				*XX482		35						
			UTC-10:00				*XX482		36						
			UTC-11:00				*XX482		37						
			UTC-12:00				*XX482		38						

참고: *모델에 따라서는 명령 중 일부가 지원되지 않습니다.*

참고: *모델에 따라서는 명령 중 일부가 지원되지 않습니다.*

추가 정보

							Write Command			Read Command		
							Command			Command		
Level 1	Level 2	Level 3	Level 4	Level 5	Level 6	n value	CMD	Space	Set Para.	CMD	CMD Value	Pass
		Update Interval	Hourly				*XX483		1			
			Daily				*XX483		3			
		Apply										
	Power Settings	Power Mode(Standby)	Eco				*XX114		0	*XX150	16	O k 0
			Active				*XX114		1	*XX150	16	O k 1
			Communication				*XX114		3	*XX150	16	O k 3
		Signal Power On	Off				*XX113		0			
			On				*XX113		1			
		Auto Power Off	0 ~ 180 m				*XX106		0~180			
		Sleep Timer	0 ~ 16 h				*XX107		0~960			
		12V Trigger	Off				*XX192		0			
			On				*XX192		1			
		Reset					*XX177		1			
	Light Source Settings	Light Source Mode	Normal				*XX110		1			
			Eco Mode				*XX110		2			
			Custom Power				*XX110		9			
		Custom Brightness	Brightness Level	30% ~ 100%			*XX326		30~100			
			Constant Brightness	Off			*XX522		0	*XX242	1	O k 0
				On			*XX522		1	*XX242	1	O k 1
	Shutter	Fade-In	0.5 ~ 5s				*XX267		1~10			
		Fade-Out	0.5 ~ 5s				*XX268		1~10			
		Startup	Shutter Off				*XX269		0			
			Shutter On				*XX269		1			
	Audio	Mute	Off				*XX80		0	*XX356	1	O k 0
			On				*XX80		1	*XX356	1	O k 1
		Volume	0 ~ 10				*XX81		0~10			
	Security	Security	Off				*XX78		0~nnnn			
			On				*XX78		1~nnnn			
		Security Timer	Month	0 ~ 35			*XX537		00~35	*XX544	1	O k 00~35
			Day	0 ~ 29			*XX538		00~29	*XX544	2	O k 00~29
			Hour	0 ~ 23			*XX539		00~23	*XX544	3	O k 00~23
		Change Password					*XX77		~MMDDHH			
							*XX406		nnnn~nnnn			
	On Screen Display	Menu Location	Top Left				*XX72		1			
			Top Right				*XX72		2			
			Center				*XX72		3			
			Bottom Left				*XX72		4			
			Bottom Right				*XX72		5			
		Menu Transparency	0 ~ 9				*XX526		0~9			
		Menu Timer	Off				*XX515		0			
			5s				*XX515		1			
			10s				*XX515		3			
			15s				*XX515		4			
			30s				*XX515		5			
			60s				*XX515		6			
		Information Hide	Off				*XX102		0			
			On				*XX102		1			
		Background	Blue				*XX104		1			
			Black				*XX104		0			
			White				*XX104		5			
			Logo				*XX104		7			
	Logo Setup	Change Logo	Default Logo				*XX82		1			
			Neutral				*XX82		3			
			User Logo				*XX82		4			
			Captured Logo				*XX82		2			
		Logo Capture					*XX83		1			
		Delete Logo	Captured Logo				*XX407		1			
			User Logo				*XX407		2			
	High Altitude	Off					*XX101		0	*XX150	22	O k 0
		On					*XX101		1	*XX150	22	O k 1
	User Data	Save all settings	Memory 1 ~ Memory 5				*XX258		1~5			
		Load all settings	Memory 1 ~ Memory 5				*XX259		1~5			
	System Update	Auto	Off				*XX168		0			
			On				*XX168		1			
		Auto Download	On				*XX168		3			
			Off				*XX168		4			
		Update					*XX168		9			
	Reset	Reset OSD					*XX546		1			
		Reset to default					*XX112		1			
		Reset Selective	Image				*XX509		1			
			Display				*XX173		1			
			Input				*XX178		1			
			Communication				*XX176		1			
			Setup				*XX179		1			
	Projector ID	0 ~ 99					*XX79		00~99	*XX558	1	O k 00~99
		Remote Code	0 ~ 99				*XX350		00~99	*XX138	1	O k 00~99
		Quick Switch Code	Off				*XX314		0	*XX138	3	O k 0
			1 ~ 9				*XX314		0~9	*XX138	3	O k 0~9
		IR Function	Front		Off		*XX11		4	*XX542	1	O k 0
					On		*XX11		5	*XX542	1	O k 1
			Top		Off		*XX11		6	*XX542	2	O k 0
					On		*XX11		7	*XX542	2	O k 1

							Write Command			Read Command		
							Command			Command		
Level 1	Level 2	Level 3	Level 4	Level 5	Level 6	n value	CMD	Space	Set Para.	CMD	CMD Value	Pass
		IR Function	HDBaseT	Off			*XX11		10	*XX542	3	O k 0
				On			*XX11		9	*XX542	3	O k 1
	Remote Setup	User 1	Freeze Screen				*XX117		1			
			Blank Screen				*XX117		2			
			PIP/PBP				*XX117		3			
			Aspect Ratio				*XX117		4			
			Information Hide				*XX117		5			
			Network setup				*XX117		6			
			Projector ID				*XX117		7			
			Color Matching				*XX117		8			
			Reset Selective				*XX117		9			
			Quick Switch Code				*XX117		10			
			Audio Mute				*XX117		11			
			Audio Volume				*XX117		12			
		User 2	Freeze Screen				*XX118		1			
			Blank Screen				*XX118		2			
			PIP/PBP				*XX118		3			
			Aspect Ratio				*XX118		4			
			Information Hide				*XX118		5			
			Network setup				*XX118		6			
			Projector ID				*XX118		7			
			Color Matching				*XX118		8			
			Reset Selective				*XX118		9			
			Quick Switch Code				*XX118		10			
			Audio Mute				*XX118		11			
			Audio Volume				*XX118		12			
	Network Setup	LAN Interface	RJ-45				*XX460		1			
			HDBaseT				*XX460		2			
		MAC Address	(read only)							*XX555	1	O k nn:nn:nn:nn:nn:nn
		Network Status	(read only) Connected							*XX87	1	O k 1
			(read only) Disconnected							*XX87	1	O k 0
		DHCP	Off				*XX461		0	*XX150	17	O k 0
			On				*XX461		1	*XX150	17	O k 1
		IP Address								*XX87	3	O k nn.nn.nn.nn
		Subnet Mask										
		Gateway										
Communication		DNS										
		Apply										
		Network Reset					*XX462		1			
	Email Notification	Email										
		Email 1	(read only)							*XX443	1	O k n@nnnn.nnnn.nnnn
		Email 2	(read only)							*XX443	2	O k n@nnnn.nnnn.nnnn
		Event										
		Fan Error					*XX463		2/1			
		Power On/Off					*XX463		4/3			
		Video Loss					*XX463		6/5			
		Laser					*XX463		8/7			
		Reset					*XX464		1			
	Control	Crestron	Off				*XX454		0			
			On				*XX454		1			
		IP Address					*XX465		1~nnn.nnn.nnn.nnn			
		IPID					*XX466		1~nnn			
		Port					*XX467		1~nnnnn			
		Crestron Setup Apply										
		PJ Link	Off				*XX456		0			
			On				*XX456		1			
		Authentication	Off				*XX468		0			
			On				*XX468		1			
		Password	(read only)				*XX470		nn...n (20 charactors)	*XX440	1	O k nnnnnnnnnnnnnnnnnnnn

참고: *모델에 따라서는 명령 중 일부가 지원되지 않습니다.*

추가 정보

Level 1	Level 2	Level 3	Level 4	Level 5	Level 6	n value	Write Command			Read Command						
							Command			Command						
							CMD	Space	Set Para.	CMD	CMD Value	Pass				
		Service					~XX469		1~nnn.nnn.nnn.nnn							
		PJ Link Setup Apply														
		Extron	Off				~XX455		0							
			On				~XX455		1							
		AMX	Off				~XX457		0							
			On				~XX457		1							
		Telnet	Off				~XX458		0							
			On				~XX458		1							
		HTTP	Off				~XX459		0							
			On				~XX459		1							
		Reset					~XX181		1							
	Baud Rate	Serial Port In	1200							~XX153	1	O	k	1200		
			2400							~XX153	1	O	k	2400		
			4800							~XX153	1	O	k	4800		
			9600							~XX153	1	O	k	9600		
			19200							~XX153	1	O	k	19200		
			38400							~XX153	1	O	k	38400		
			57600							~XX153	1	O	k	57600		
			115200							~XX153	1	O	k	115200		
	Reset						~XX176		1							
Information	Device	Regulatory								~XX151	3	O	k	nnnnnnnn		
		Serial Number								~XX353	1	O	k	nnnnnnnnnnnnnnnn		
		Projection Hours								~XX150	21	O	k	nnnnn (nnnnn= hour digits)		
	System Status	Standby Mode														
		Light Source Mode														
		Light Source Hours								~XX108	1	O	k	nnnnn (nnnnn= hour digits)		
		Total Hours								~XX108	1	O	k	nnnnn (nnnnn= hour digits)		
		Normal								~XX108	3	O	k	nnnnn (nnnnn= hour digits)		
		Eco Mode								~XX108	4	O	k	nnnnn (nnnnn= hour digits)		
		Custom Power								~XX108	7	O	k	nnnnn (nnnnn= hour digits)		
		Ambient Temp														
		Temperature								~XX150	18	O	k	nnn_nn (e.g. 0k48)		
	Communication	Projector ID					~XX79		00~99	~XX558	1	O	k	00~99		
		Remote Code					~XX350		00~99	~XX138	1	O	k	00~99		
		Network														
		LAN Interface														
		MAC Address														
		Network Status														
		DHCP														
		IP Address														
		Subnet Mask														
		Gateway														
		DNS														
		Control														
		Crestron														
		Extron														
		PJ Link														
		AMX														
		Telnet														
		HTTP														
	Signal	Input Signal														
		Resolution														
		Signal Format														
		Pixel Clock														
		Horz Refresh														
		Vert Refresh														
		Color Space														
		Picture Mode														
		Second Signal														
		Resolution														
		Signal Format														
		Pixel Clock														
		Horz Refresh														
		Vert Refresh														
		Color Space														
		Main Version								~XX122	1	O	k	nnnnnnn (FW)+		
		I-SCALER Version														
		F-MCU Version														

Level 1	Level 2	Level 3	Level 4	Level 5	Level 6	n value	Write Command			Read Command						
							Command			Command						
							CMD	Space	Set Para.	CMD	CMD Value	Pass				
		M-MCU Version														
	Firmware Version	A-MCU Version														
		LAN Version														
		Formatter Version														
		HDBaseT Version														
		Camera Version														

Other Items

Power Off							~XX00		0	~XX124	1			O	k	0
Power On							~XX00		1	~XX124	1			O	k	1
Power On with password							~XX00		1 ~nnnn							
Restart							~XX00		3							
Re-Sync							~XX01		1							
AV Mute	Off						~XX02		0	~XX355	1			O	k	0
	On						~XX02		1	~XX355	1			O	k	1
Freeze	Unfreeze						~XX04		0							
	Freeze						~XX04		1							
3D Sync Out	To Emitter						~XX232		0							
	To Next Projector						~XX232		1							
3D Frame Delay	1~200						~XX233		1~200							
Output 3D state	2D									~XX130	1			O	k	0
	3D									~XX130	1			O	k	1
System Auto Send	Standby Mode											I	N	F	O	0
	Warming up											I	N	F	O	1
	Cooling Down											I	N	F	O	2
	Out of Range											I	N	F	O	3
	lightsource Fail (LED Fail)											I	N	F	O	4
	Thermal Switch Error											I	N	F	O	5
	Fan Lock											I	N	F	O	6
	Over Temperature											I	N	F	O	7
	LightSource Hours Running Out											I	N	F	O	8
	Cover Open											I	N	F	O	9
	lightsource Ignite Fail											I	N	F	O	10
	Format Board Power On Fail											I	N	F	O	11
	Color Wheel Unexpected Stop											I	N	F	O	12
	Over Temperature											I	N	F	O	13
	FAN 1 Lock											I	N	F	O	14
	FAN 2 Lock											I	N	F	O	15
	FAN 3 Lock											I	N	F	O	16
	FAN 4 Lock											I	N	F	O	17
	FAN 5 Lock											I	N	F	O	18
	LAN fail then restart											I	N	F	O	19
	LD lower than 60%											I	N	F	O	20
	LD NTC (1) Over Temperature											I	N	F	O	21
	LD NTC (2) Over Temperature											I	N	F	O	22
	High Ambient Temperature											I	N	F	O	23
	System Ready											I	N	F	O	24
												I	N	F	O	25
	FAN 6 Lock											I	N	F	O	26
	FAN 7 Lock											I	N	F	O	27
	FAN 8 Lock											I	N	F	O	28
	FAN 9 Lock											I	N	F	O	29
	FAN 10 Lock											I	N	F	O	30
	FAN 11 Lock											I	N	F	O	31
	FAN 12 Lock											I	N	F	O	32
	FAN 13 Lock											I	N	F	O	33
	FAN 14 Lock											I	N	F	O	34
System Temperature	Green/Normal									~XX155	1			O	k	1
	Orange/Notice									~XX155	1			O	k	2
	Red/Warning. About to trigger shutdown									~XX155	1			O	k	3
Fan Status Level	Green/Normal									~XX159	1			O	k	1
	Orange/Notice									~XX159	1			O	k	2
	Red/Warning. About to trigger shutdown									~XX159	1			O	k	3
Device Type	Projector									~XX149	1			O	k	1
Model Name	Optoma WUXGA									~XX151	1			O	k	5
OSD Lock	On						~XX239		1 ~nnnnnnnn	~XX229	1			O	k	1
	Off						~XX239		2 ~nnnnnnnn	~XX229	1			O	k	0

참고: *모델에 따라서는 명령 중 일부가 지원되지 않습니다.*

추가 정보

Level 1	Level 2	Level 3	Level 4	Level 5	Level 6	n value	Write Command: CMD	Write Command: Space	Write Command: Set Para.	Read Command: CMD	Read Command: CMD Value	Read Command: Pass
Regulatory Model										~XX151	4	O k DAZUKNZT / DAZUKNZTST / DAZUBNZT / DAZUBNZTST
Software Version										~XX122	1	O k nnnnnnn (Software Version)
Fan Speed	Fan 1 Speed	0000~9999								~XX351	1	O k 0000~9999
	Fan 2 Speed	0000~9999								~XX351	2	O k 0000~9999
	Fan 3 Speed	0000~9999								~XX351	3	O k 0000~9999
	Fan 4 Speed	0000~9999								~XX351	4	O k 0000~9999
	Fan 5 Speed	0000~9999								~XX351	5	O k 0000~9999
	Fan 6 Speed	0000~9999								~XX351	6	O k 0000~9999
	Fan 7 Speed	0000~9999								~XX351	7	O k 0000~9999
	Fan 8 Speed	0000~9999								~XX351	8	O k 0000~9999
	Fan 9 Speed	0000~9999								~XX351	9	O k 0000~9999
	Fan 10 Speed	0000~9999								~XX351	10	O k 0000~9999
	Fan 11 Speed	0000~9999								~XX351	11	O k 0000~9999
	Fan 12 Speed	0000~9999								~XX351	12	O k 0000~9999
	Fan 13 Speed	0000~9999								~XX351	13	O k 0000~9999
	Fan 14 Speed	0000~9999								~XX351	10	O k 0000~9999
System Temperature										~XX352	1	O k 0000~9999
Information	Info String									~XX150	1	O k abbbbbccddddee
	Native Resolution									~XX150	2	O k nnn..nn (e.g. Ok1920x1080)
	Main Source									~XX150	3	O k nnn..nn (e.g. OkHDMI)
	- Resolution									~XX150	4	O k nnn..nn (e.g.Ok1920x1080)
	- Signal Format									~XX150	5	O k nnn..nn
	- Pixel Clock									~XX150	6	O k nnn..nn
	- Horz Refresh									~XX150	7	O k nnn..nn
	- Vert Refresh									~XX150	8	O k nnn..nn
	Sub Source									~XX150	9	O k nnn..nn
	- Resolution									~XX150	10	O k nnn..nn (e.g. Ok1920x1080)
	- Signal Format									~XX150	11	O k nnn..nn (e.g. OkHDMI)
	- Pixel Clock									~XX150	12	O k nnn..nn
	- Horz Refresh									~XX150	13	O k nnn..nn
	- Vert Refresh									~XX150	14	O k nnn..nn
	Light Source Mode									~XX150	15	O k nnn..nn
	Standby Power Mode	Active								~XX150	16	O k 1
		Eco.								~XX150	16	O k 0
		Communication								~XX150	16	O k 3
	DHCP	Off								~XX150	17	O k 0
		On								~XX150	17	O k 1
	System Temperature									~XX150	18	O k nnn..nn (e.g. Ok48)
	Refresh rate									~XX150	19	O k nnn..nn (e.g. Ok60Hz)
Source Lock	On						~XX100		0			
	Off						~XX100		1			
Display message on the OSD							~XX210		nn...n (50 charactors)			
Filter Wheel Index							~XX528		0000~9999	~XX530	1	O k 0000~9999
Phosphor Wheel Index							~XX529		0000~9999	~XX531	1	O k 0000~9999
Light Sensor Calibration							~XX552		1			

Remote Control Simulation

	Write Command: CMD	Write Command: Space	Write Command: Set Para.	Read Command: CMD	Read Command: CMD Value	Read Command: Pass
Power	~XX140		1			
Power Off	~XX140		2			
Up	~XX140		10			
Left	~XX140		11			
Enter (for projection MENU)	~XX140		12			
Right	~XX140		13			
Down	~XX140		14			
V Keystone +	~XX140		15			
V Keystone -	~XX140		16			
Brightness	~XX140		19			
Menu	~XX140		20			
VGA-1	~XX140		23			
AV Mute	~XX140		24			
Contrast -	~XX140		28			
Zoom +	~XX140		32			
Zoom -	~XX140		33			
Focus +	~XX140		34			
Focus -	~XX140		35			
Mode	~XX140		36			
Info	~XX140		40			
Re-sync	~XX140		41			
HDMI 1	~XX140		42			
HDMI 2	~XX140		43			
Source	~XX140		47			
1	~XX140		51			
2	~XX140		52			
3	~XX140		53			
4	~XX140		54			
5	~XX140		55			
6	~XX140		56			
7	~XX140		57			
8	~XX140		58			
9	~XX140		59			
0	~XX140		60			

Level 1	Level 2	Level 3	Level 4	Level 5	Level 6	n value	Write Command: CMD	Write Command: Space	Write Command: Set Para.	Read Command: CMD	Read Command: CMD Value	Read Command: Pass
Gamma							~XX140		61			
PIP							~XX140		63			
Lens H(left)							~XX140		64			
Lens H(Right)							~XX140		65			
Lens V(left)							~XX140		66			
Lens V(Right)							~XX140		67			
H Keystone +							~XX140		68			
H Keystone -							~XX140		69			
Hot Key (user1)(F1)							~XX140		70			
Hot Key (user2)(F2)							~XX140		71			
Pattern							~XX140		73			
Exit							~XX140		74			
Mute							~XX140		77			
Return							~XX140		82			

참고: *모델에 따라서는 명령 중 일부가 지원되지 않습니다.*

Note *1
~xx150

Power	Light Source Life	Input Source	Firmware Version	Display Mode
a	b b b b b	c c	d d d d	e e
a=0 Power Off	Light Source Life = nnnn	cc=00 None	# # # #	ee=00 None
a=1 Power On	Caluculte by each mode formula	cc=01 DVI		ee=01 Presentation (Old: Cinema)
		cc=02 VGA1		ee=02 Bright
		cc=03 VGA2		ee=03 Cinema (Old: Movie/Photo)
		cc=04 S-Video		ee=04 sRGB\Reference\Standard
		cc=05 Video		ee=05 User(1)
		cc=06 BNC		ee=06 User2
		cc=07 HDMI1		ee=07 Blackboard
		cc=08 HDMI2		ee=08 Classroom
		cc=09 Wireless		ee=09 3D
		cc=10 Compnent		ee=10 DICOM SIM.
		cc=11 Flash drive		ee=11 Film
		cc=12 Network Display(Presenter)		ee=12 Game
		cc=13 USB Display		ee=13 Cinema
		cc=14 HDMI3		ee=14 Vivid
		cc=15 DisplayPort		ee=15 ISF Day
		cc=16 HDBaseT		ee=16 ISF Night
		cc=17 Multimedia		ee=17 ISF 3D
				ee=18 2D high speed
				ee=19 Blending Mode
				ee=20 Sport
				ee=21 HDR
				ee=22 HDR SIM.
				ee=23 Super Bright
				ee=24 (Alexa auto check 2D/3D User)

추가 정보

Optoma 국제 사무소

서비스 또는 지원에 대해서는 지역 사무소로 연락하십시오.

미국
47697 Westinghouse Drive,
Fremont, CA 94539, USA
www.optomausa.com
888-289-6786
510-897-8601
services@optoma.com

캐나다
47697 Westinghouse Drive,
Fremont, CA 94539, USA
www.optomausa.com
888-289-6786
510-897-8601
services@optoma.com

라틴 아메리카
47697 Westinghouse Drive,
Fremont, CA 94539, USA
www.optomausa.com
888-289-6786
510-897-8601
services@optoma.com

유럽
Unit 1, Network 41, Bourne End Mills,
Hemel Hempstead, Herts,
HP1 2UJ, United Kingdom
www.optoma.eu
서비스 전화: +44 (0)1923 691865
+44 (0) 1923 691 800
+44 (0) 1923 691 888
service@tsc-europe.com

Benelux BV
Randstad 22-123
1316 BW Almere
The Netherlands
www.optoma.nl
+31 (0) 36 820 0252
+31 (0) 36 548 9052

프랑스
Bâtiment E
81-83 avenue Edouard Vaillant
92100 Boulogne Billancourt, France
+33 1 41 46 12 20
+33 1 41 46 94 35
savoptoma@optoma.fr

스페인
C/ José Hierro,36 Of. 1C
28522 Rivas VaciaMadrid,
스페인
+34 91 499 06 06
+34 91 670 08 32

독일
Am Nordpark 3
41069 Mönchengladbach
Germany
+49 (0) 2161 68643 0
+49 (0) 2161 68643 99
info@optoma.de

스칸디나비아
Lerpeveien 25
3040 Drammen
Norway
+47 32 98 89 90
+47 32 98 89 99
info@optoma.no

PO.BOX 9515
3038 Drammen
노르웨이

한국
https://www.optoma.com/kr/

일본
https://www.optoma.com/jp/

대만
https://www.optoma.com/tw/

중국
Room 2001, 20F, Building 4,
No. 1398 Kaixuan Road,
Changning District,
Shanghai, 200052, China
www.optoma.com.cn
+86-21-62947376
+86-21-62947375
servicecn@optoma.com.cn

호주
https://www.optoma.com/au/